Heraklith®

HERAKLITH BM
WOHNQUALITÄT ZU JEDER JAHRESZEIT

Die Kompaktbauplatte für den Dach- und Innenausbau zum Verputzen

HERAKLITH® DIE WELTWEIT FÜHRENDE MARKE FÜR HOLZWOLLE-PRODUKTE

Foto: Holzbau Meiberger, 5090 Lofer

WOHNQUALITÄT ZU JEDER JAHRESZEIT

Dachausbau mit System

Vielfach wird speziell Wohnraum im Dachgeschoss mit schlechter Wohnqualität gleichgesetzt, da hier die Außentemperaturen ohne effizienter Dämmlösung unmittelbar zu spüren sind. Doch der schöne Ausblick muss nicht zwangsläufig durch Hitzestau im Sommer und hohe Heizkosten im Winter getrübt werden. Damit hier wertvoller Wohnraum auch optimal genutzt werden kann, bietet Knauf Insulation ein kompaktes und speicherwirksames Dämmsystem, bei dem Dämmung, Luftdichtheit und Beplankung bestmöglich aufeinander abgestimmt sind und das zudem für den erforderlichen Brand- und Schallschutz sorgt.

Für niedrige Heizkosten durch effiziente Wärmedämmung in der kalten Jahreszeit sowie zur Erreichung eines hohen Schall- und Brandschutzes kommt die Klemmplatte MINERAL PLUS KP 034 bzw. die Zwischensparren-Dämmrolle UNIFIT 034 zum Einsatz. Nach fachgerechter Ausführung der Luftdichtung mit dem Knauf Insulation Luftdichtdämmsystem LDS gilt es, einen ausreichenden Wärmespeicher zu schaffen, der die Raumtemperatur unabhängig von den Außentemperaturen möglichst lange konstant hält. Hier kann die Heraklith BM-Platte ihre Stärken optimal beweisen!

Heraklith BM bietet prima Wohlfühlklima!
Diese mineralisch gebundene Holzwolle-Dämmplatte sorgt mit ihrer hohen Wärmespeicherfähigkeit für optimalen sommerlichen Hitzeschutz. Durch die feuchteregulierende Wirkung der Platte wird zudem das Raumklima entscheidend verbessert.
Ein großer Vorteil der Heraklith BM-Platten sind die schnelle und einfache Bearbeitung und Montage. Sie bilden zusätzlich eine ideale Installationsebene. So können selbst Wandheizungen problemlos auf der Plattenfläche befestigt werden. Die optisch individuelle Gestaltung erfolgt durch Nassputz.
Mit Heraklith BM-Platten in Kombination mit der Klemmplatte MINERAL PLUS KP 034 bzw. der Zwischensparren-Dämmrolle UNIFIT 034 und dem Knauf Insulation Luftdicht-Dämmsystem LDS erhalten Sie für den Dachausbau eine hochwertige Bauteilkonstruktion.

Systemvorteile:
- Angenehmes gesundes Raumklima
- Sommerlicher Hitzeschutz
- Ausgezeichnete Wärmedämmung
- Wenige Bauteilschichten
- Brandschutz REI 60
- Schallschutz ≥ 50 dB

PRODUKT UND ZUBEHÖR

Heraklith BM

- **Naturprodukt:** mineralisch gebundene Holzwolle-Dämmplatte
- **verputzbar:** Oberflächengestaltung mit Putz
- **natürliche Klimaanlage:** die wärmespeichernde Masse bildet einen optimalen Temperaturpuffer für den sommerlichen Hitzeschutz
- **einfache Montage:** praktisch in Form und Gewicht
- **gesundes Wohnen:** ausgezeichnet mit

Dicke [mm]	Breite [mm]	Länge [mm]	Gewicht [ca. kg/m²]	Wärmedurchlass widerstand R_D [m²K/W]	Spezifische Wärmekapazität [kJ/kgK]	Wässerdampf-diffusions-widerstand μ	Brandverhalten nach ÖNORM EN 13501-1
35	600	1000	22,0	0,35	≥ 1,47	≥ 5	B-s1, d0
50	600	1000	28,8	0,50	≥ 1,47	≥ 5	B-s1, d0

Weitere Details finden Sie in den aktuellen Produktdatenblättern auf www.knaufinsulation.at

Heraklith Kompaktbauschraube

Schrauben aus Stahl, gelb verzinkt mit Senkkopf und Torx.
Die Befestigung erfolgt über die Plattenbreite mit 3 Stück Heraklith Kompaktbauschrauben.
- 9 Stk. pro Heraklith BM-Platte 35 mm
- 9 Stk. pro Heraklith BM-Platte 50 mm

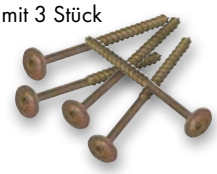

für Plattendicke [mm]	Abmessungen [Ø mm]	Länge [mm]	VE-Einheit [Stk./Karton]
35	5	60	100
50	5	80	100

Heraklith BM-Kleber, Heraklith BM-Kleber-Presse

Für die Verklebung der Längs- und Querstöße der Heraklith BM-Platten reicht eine Schlauchfolie für ca. 10 m² Heraklith BM-Platten.

Heraklith BM-Kleber	
Verpackungseinheit [Schlauchbeutel/Karton]	Liefereinheit [ml/Schlauchbeutel]
20	600

Knauf Insulation Luftdicht-Dämmsytem LDS

Das Systempaket besteht aus der Dampfbremse Knauf Insulation LDS FlexPlus mit feuchtevariablem sd-Wert (1 Rolle), LDS Solitwin Haftklebeband (2 Rollen), Solimur Dichtkleber (3 Kartuschen) und 1 Universalmanschette.

Hinweis:
Das Luftdichtsystem sorgt für die absolut sichere Abdichtung der Konstruktion. Mit dem LDS-System senken Sie die Wärmeverluste, sparen Heizenergie und vermeiden Feuchteschäden. Das Paket reicht für ca. 50 m² Beplankungsfläche.

VERARBEITUNGSSCHRITTE

Befestigung der Heraklith BM-Platte (35 oder 50 mm) mit Heraklith Kompaktbauschrauben, Länge 60 bzw. 80 mm.

Kraftschlüssige Verklebung der Heraklith BM-Platten mit Heraklith BM-Kleber.

Fertige Beplankung mit Heraklith BM-Platten

Heraklith BM-Platten verputzt mit Innenputz-Gipsputz (Glättputz)

BAUTEIL DACHSCHRÄGE

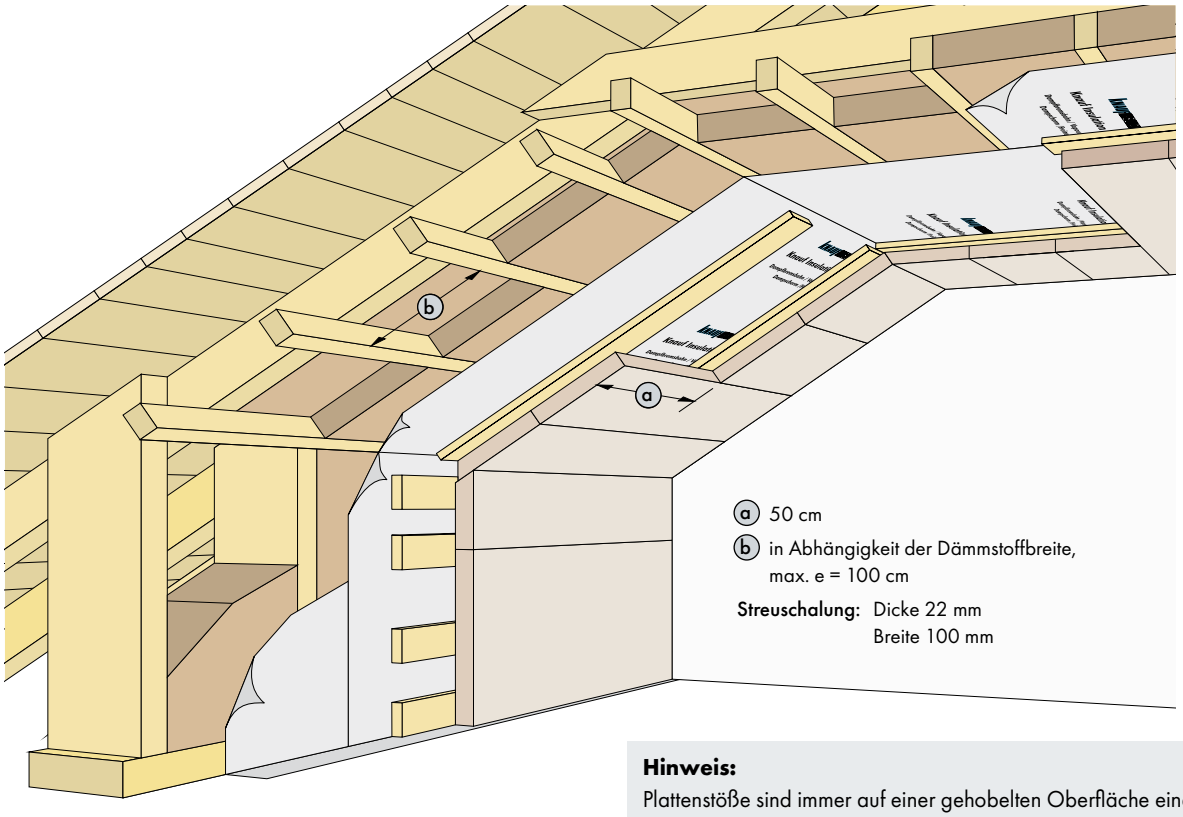

Hinweis:
Plattenstöße sind immer auf einer gehobelten Oberfläche einer Holzkonstruktion oder auf einer gehobelten Streuschalung zu befestigen.

U-Wert-Tabelle

Skizze/Querschnitt	Bauteilbeschreibung	Dämmstoffdicke gesamt: Sparren und Querdämmung [mm]	Wärmedurchgangskoeffizient U [W/m²K] MINERAL PLUS KP 034 / UNIFIT 034
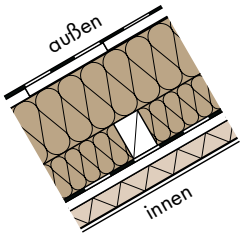	▪ diffusionsoffene Auflagebahn ▪ Holzschalung 24 mm ▪ MINERAL PLUS KP 034 oder ▪ Zwischensparren-Dämmrolle UNIFIT 034 ▪ Knauf Insulation LDS FlexPlus ▪ Streuschalung ▪ Heraklith BM 50 mm ▪ Innenputz	180	0,16
		200	0,15
		220	0,14
		240	0,13
		260	0,12
		280	0,11
		300	0,11

Berechnung inklusive Wärmeübergangskoeffizienten; Schnitt durch den Dämmstoff.

Feuerwiderstand

Produkt	Produktdicke	Feuerwiderstandsklasse
Heraklith BM	50 mm	REI 60

Detailskizze Dachschräge

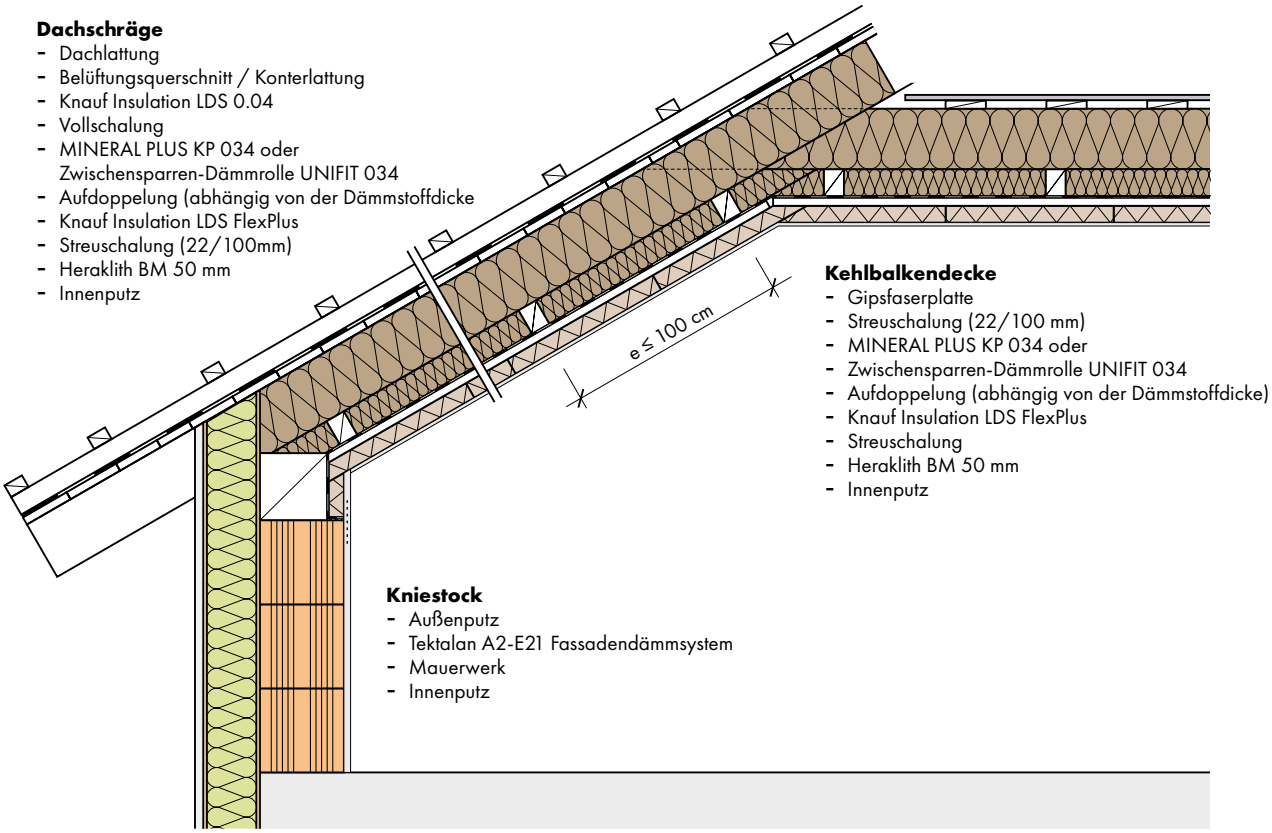

Detailskizze Drempelwand

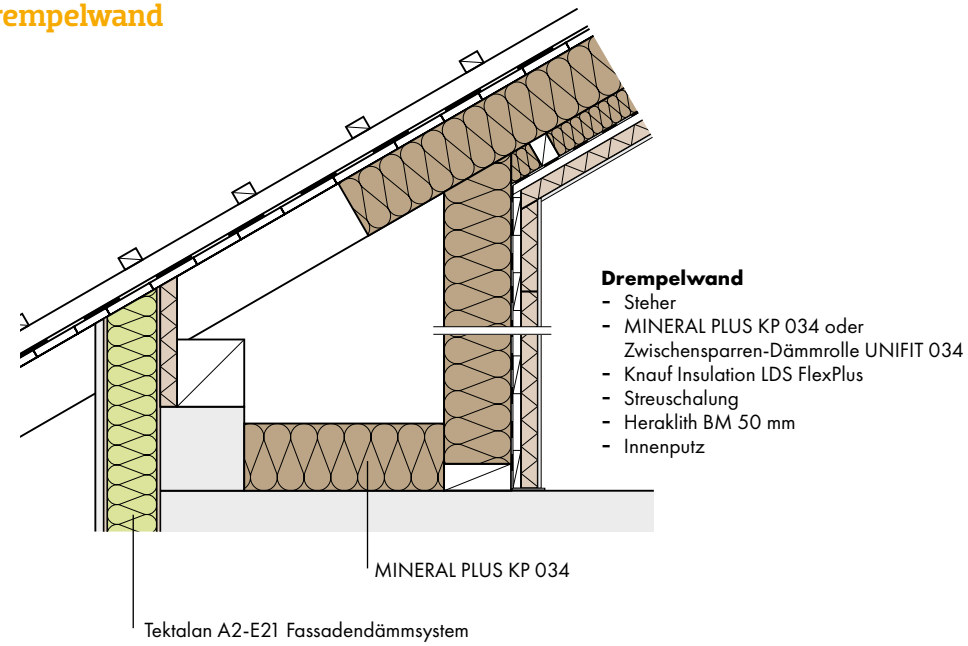

BEFESTIGUNGSVARIANTEN

Die Verarbeitungshinweise gelten für die innenseitige Beplankung von Holzkonstruktionen.
Das verwendete Bauholz muss den einschlägigen Normen entsprechen.
Die Heraklith BM-Platten sind in den Stoß- und Lagerfugen mittels Heraklith BM-Kleber miteinander zu verkleben.
Plattenabmessung:
1000 x 600 x 35 mm bzw. 1000 x 600 x 50 mm
Der Auftrag der Kleberaupe hat in der vorderen Hälfte der Plattendicke zu erfolgen.

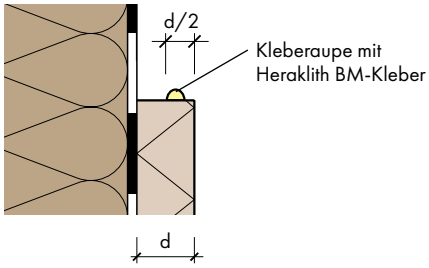

Befestigung mit Heraklith Kompaktbauschrauben

Heraklith BM-Platten sind im Plattenverband zu versetzen.
Die Heraklith Kompaktbauschrauben sind aus Stahl, gelb verzinkt mit Senkkopf und Torx.
Abmessung:
d x L= 5 x 60 mm bei Plattendicke 35 mm
d x L= 5 x 80 mm bei Plattendicke 50 mm
Die Befestigung erfolgt über die Plattenbreite mit 3 Stk. Heraklith Kompaktbauschrauben:
9 Stk. pro Heraklith BM-Platte, 35 mm
9 Stk. pro Heraklith BM-Platte, 50 mm

Verlegeschema Heraklith BM 35 mm und Heraklith BM 50 mm
Plattenformat: 600 x 1000 mm
Befestigung auf Streuschalung:
Achsabstand: e = 500 mm
Breite der Streuschalungsbretter: mind. 8 cm.

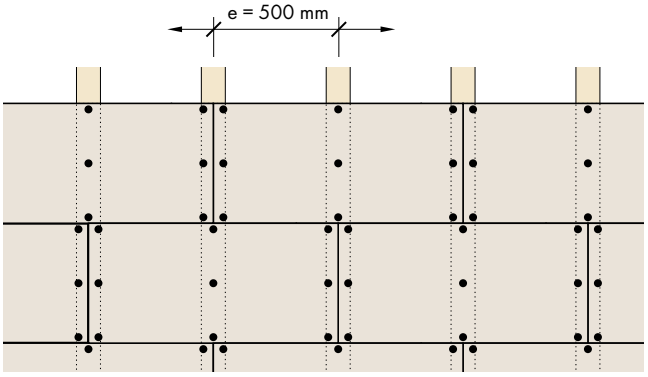

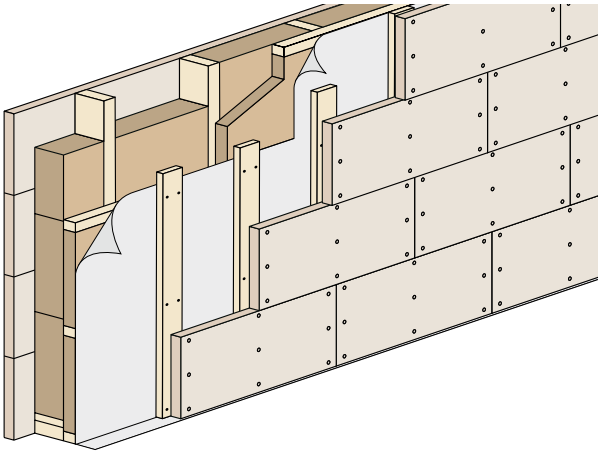

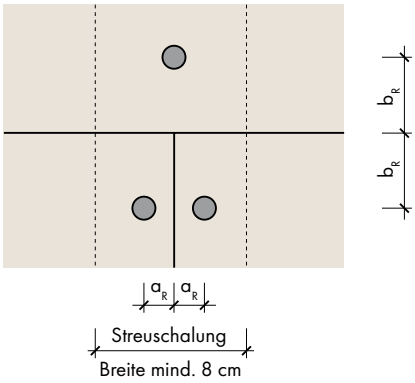

Randabstand:
$a_R \geq 2$ cm
$b_R \geq 5$ cm

Befestigung mit Klammern

Heraklith BM-Platten sind im Plattenverband zu versetzen.
Die Klammern bestehen aus rundem Nirosterstahldraht, d_n 2 mm mit Harzung. Zugfestigkeit ≥ 900 N/mm².
Abmessungen:
Schaftlänge mind. 65 mm bei Plattendicke 35 mm
Schaftlänge mind. 85 mm bei Plattendicke 50 mm
Die Befestigung erfolgt über die Plattenbreite mit 4 Stk. Breitrücken-Klammern:
12 Stk. pro Heraklith BM-Platte, 35 mm
12 Stk. pro Heraklith BM-Platte, 50 mm

Verlegeschema Heraklith BM 35 mm und Heraklith BM 50 mm
Plattenformat: 600 x 1000 mm
Befestigung auf Streuschalung:
Achsabstand: e = 500 mm
Breite der Streuschalungsbretter: mind. 8 cm.

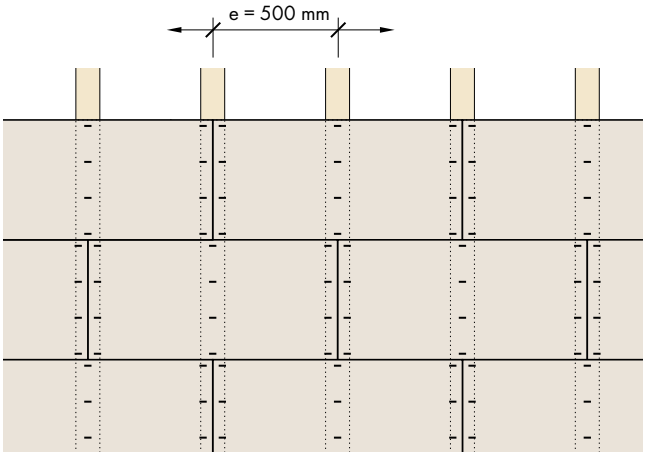

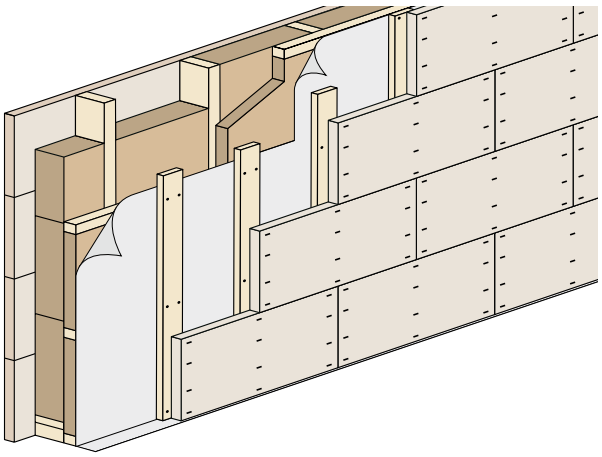

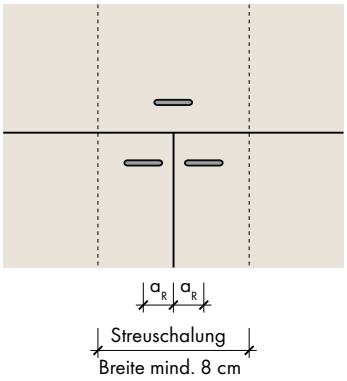

Randabstand:
$a_R \geq 2$ cm

VERARBEITUNG INNENPUTZ

Putzgrundprüfung

Die Platten müssen im fluchtgerechten Verband verlegt sein. Vorspringende bzw. rückspringende Plattenstöße müssen innerhalb des Toleranzbereiches von 5 mm liegen und dürfen keine zu stark differierenden Putzdicken verursachen.
Heraklith BM-Platten sind bei baustellenbedingten Feuchtigkeitseinwirkungen ca. 14 Tage nach der Beplankung verputzbar.

Fenster- und Türleibungen

Diese sind in der gesamten Leibungstiefe zu armieren.
Die Ecken sind zusätzlich diagonal zu armieren.

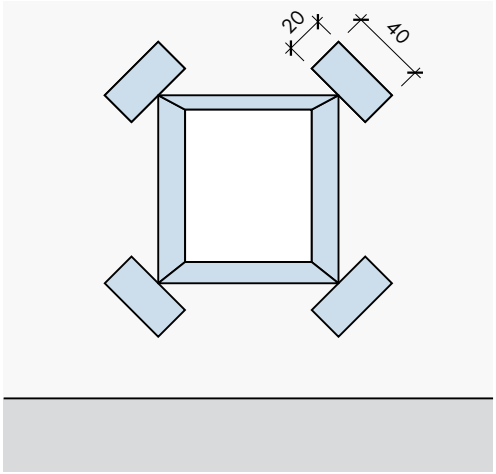

Fensterleibungsausbildung (Maße in cm)

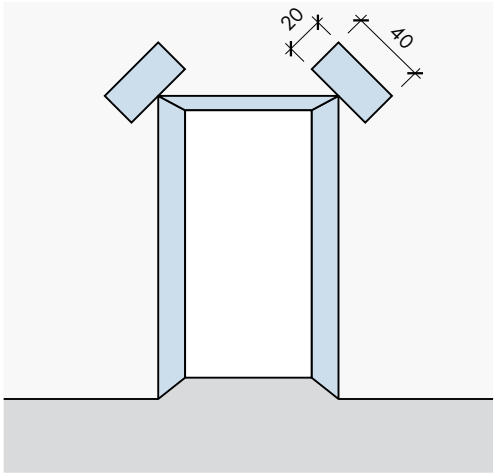

Türleibungsausbildung (Maße in cm)

Installationsschlitze

Bei einer Breite von mehr als 3 cm sind diese in einem eigenen Arbeitsgang zu verschließen.

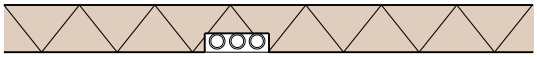

Putzanschlüsse

Zwischen Wänden, Decken, Ichsen usw. sind Putzanschlüsse z.B. mittels Kellenschnitt bis zum Plattengrund zu trennen.

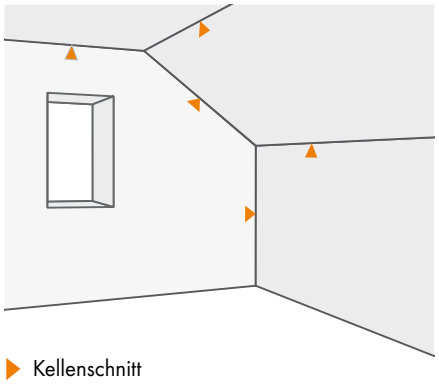

▶ Kellenschnitt

Putzanschlüsse zu Holzbauteilen

Diese sind zu Deckenbalken, Zangen, Kehlbalken usw. mittels geschlossenzelligen Schaumstoffbändern, z.B. Polyethylen (PE), einseitig klebend auszuführen. Nach Abschluss der Putzarbeiten sind diese mit der Putzvorderkante abzuschneiden.

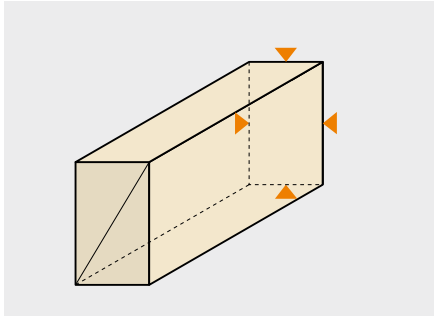

▶ Geschlossenzelliges Schaumstoffband

Putzaufbau auf vertikalen Wänden, Decken und Schrägen

Tabelle Innenputz*

Innenputz als Einlagenputz	Putzgrundvorbehandlung	Zusatzmaßnahmen
▪ Gipsputz (Glättputz)	▪ nicht erforderlich	▪ eingelegtes Textilglasgitter bei Wandflächen ▪ aufgespachteltes Textilglasgitter bei Deckenflächen und schrägen Dachflächen abgestimmt auf den Unterputz und Oberputz
▪ Gips-Kalk-Putz (Glättputz, Reibputz) ▪ Gips-Zement-Putz (Glättputz, Reibputz)		
▪ Kalk-Gips-Putz (Glättputz, Reibputz)		▪ aufgespachteltes Textilglasgitter

* Auszug aus Tabelle 18 der ÖAP Verarbeitungsrichtline für Werkputzmörtel, 7. Auflage, Jänner 2018

Anforderungen an Textilglasgitter
Eingelegtes Textilglasgitter in der Putzlage muss eine lichte Maschenweite von mind. 6 x 6 mm haben.
Aufgespachteltes Textilglasgitter muss eine lichte Maschenweite von mind. 3 x 3 mm haben.

Hinweis:
Wir empfehlen die Richtlinien der „Österreichischen Arbeitsgemeinschaft Putz" (ÖAP) als verbindliche Unterlage für die Putzausführung einzuhalten.

Ihr Partner für innovative Dämmsysteme.

Knauf Insulation ist der Dämmstoffspezialist der Knauf Unternehmensgruppe, einem der führenden Hersteller von Baustoffen. Wir bedienen die stetig steigende Nachfrage nach Produkten und Systemen, die in Gebäuden Energie sparen, die Sicherheit verbessern und den Wohnkomfort erhöhen. Dämmungen von Knauf Insulation kommen in Neubauten sowie im Zuge von Modernisierungen von Bestandsgebäuden zum Einsatz.

Knauf Insulation GmbH
Industriestraße 18
A-9586 Fürnitz
Telefon +43 (0)4257 3370-0
Telefax +43 (0)4257 3370-2300

info.at@knaufinsulation.com
www.knaufinsulation.at

Alle Rechte vorbehalten, einschließlich der Rechte der Bearbeitung und Umgestaltung, der fotomechanischen Reproduktion und Speicherung auf elektronischen Medien. Eine kommerzielle Verwendung der Prozesse und Arbeitsvorgänge, die in diesem Dokument vorgestellt werden, ist nicht gestattet.

Alle in diesem Dokument angegebenen technischen Daten wurden nach bestem Wissen und Gewissen wiedergegeben. Sie sind der jeweiligen Bausituation anzupassen. Vergewissern Sie sich, dass Sie die jeweils neueste Ausgabe dieser Informationen verwenden. Die Verantwortung für fach- und sachgerechten Einbau und die Einhaltung der Bauvorschriften obliegt dem Planer und Bauausführenden. Wir übernehmen trotz größtmöglicher Sorgfalt keinerlei Gewähr für die Aktualität, Korrektheit, Vollständigkeit oder Qualität der bereitgestellten Informationen. Des Weiteren gelten die gültigen Normen und anerkannten Regeln der Technik. Knauf Insulation ist für alle Verbesserungsvorschläge bzw. Hinweise auf etwaige Fehler dankbar.

greenprint*
klimapositiv gedruckt

Cradle to Cradle Certified™ Pureprint
innovated by gugler*
Gesund. Rückstandsfrei. Klimapositiv.
www.gugler.at
Bindung ausgenommen

MIX
Papier aus verantwortungsvollen Quellen
FSC® C005108

© 2021 Knauf Insulation GmbH | 11/2021 - JB