KNAUF INSULATION
Technical Solutions

FIRE-TEK

TECHNISCHE REGELDETAILS

Fire-teK® DuctProtect 30 R System

Regeldetails für herkömmliche Situationen auf der Baustelle

challenge.
create.
care.

EINLEITUNG

Die nachfolgenden Regeldetails sollen Ihnen die Möglichkeit geben, Situationen auf der Baustelle besser zu beurteilen, die nicht der standardmässigen, nach Brandprüfnorm und in der allgemeinen Montageanleitung dokumentierten Ausführung entsprechen.

Jede Baustelle ist anders und braucht beides: Standard-Montagesituationen und „Sonder"-Lösungen. Mit diesem Dokument bieten wir Ihnen die Möglichkeit, solche Situationen zu bewerkstelligen. Generell stellt die Montageanleitung in Verbindung mit den dazugehörigen Prüfzeugnissen und Prüfberichten die Grundlage für alle Szenarien dar und sollte im ersten Schritt berücksichtigt werden.

KNAUF INSULATION FIRE-TEK® DUCTPROTECT

Systemname	Baustoffklasse	Anwendung	Produktname	Rohdichte [kg/m³]	Dämmdicke [mm]
Fire-teK® DuctProtect 30 R SYSTEM	EI30 (ve ho i ◄► o) S	Massivwand und -decke, Trocken-bauwand	Fire-teK® BD 907 ALB*	70	60 – 100
			Fire-teK® BD 918	180	30

* ALB = reinforced black alu foil

ÜBERSICHT NICHT-STANDARDISIERTEN LÖSUNGEN

- Wandanschluss mit einseitiger Brandschutzanforderung
- Wand-und Deckendurchführung mit Anschluss an 90°-Kanalbogenelemente
- Vertikale Kanalbefestigungen in einem Schacht
- Wanddurchführung durch eine Schachtwand EI30

Details zur Montage unserer Fire-teK® DuctProtect 30 R SYSTEMs finden Sie in unseren Benutzerhandbüchern auf www.knaufinsulation-ts.com

NICHT-STANDARDISIERTE LÖSUNGEN

Auf den folgenden Seiten finden Sie nicht standardisierte Situationen, die auf die beschriebene Weise gelöst werden können.

WANDANSCHLUSS MIT EINSEITIGER BRANDSCHUTZANFORDERUNG

1 Massivwand
2 Stahlblechkanal
3 Fire-teK® INT
4 Power-teK® LW STD
5 Fire-teK® BD 907 ALB
6 Fire-teK® BD 918
7 Trockenbauwand mind. EI30
8 Gipskartonstreifen 12,5mm, allseitig am Kanal mit der Gipskartonwand verschraubt, min. Breite 150 mm mit 60 mm Überlappung auf die Wand. Abstand der Schrauben max. 200 mm
9 Schrauben, Abstand max. 200mm
10 Für die Wand geeignete Schraube mit Dübel, Abstand max. 200mm

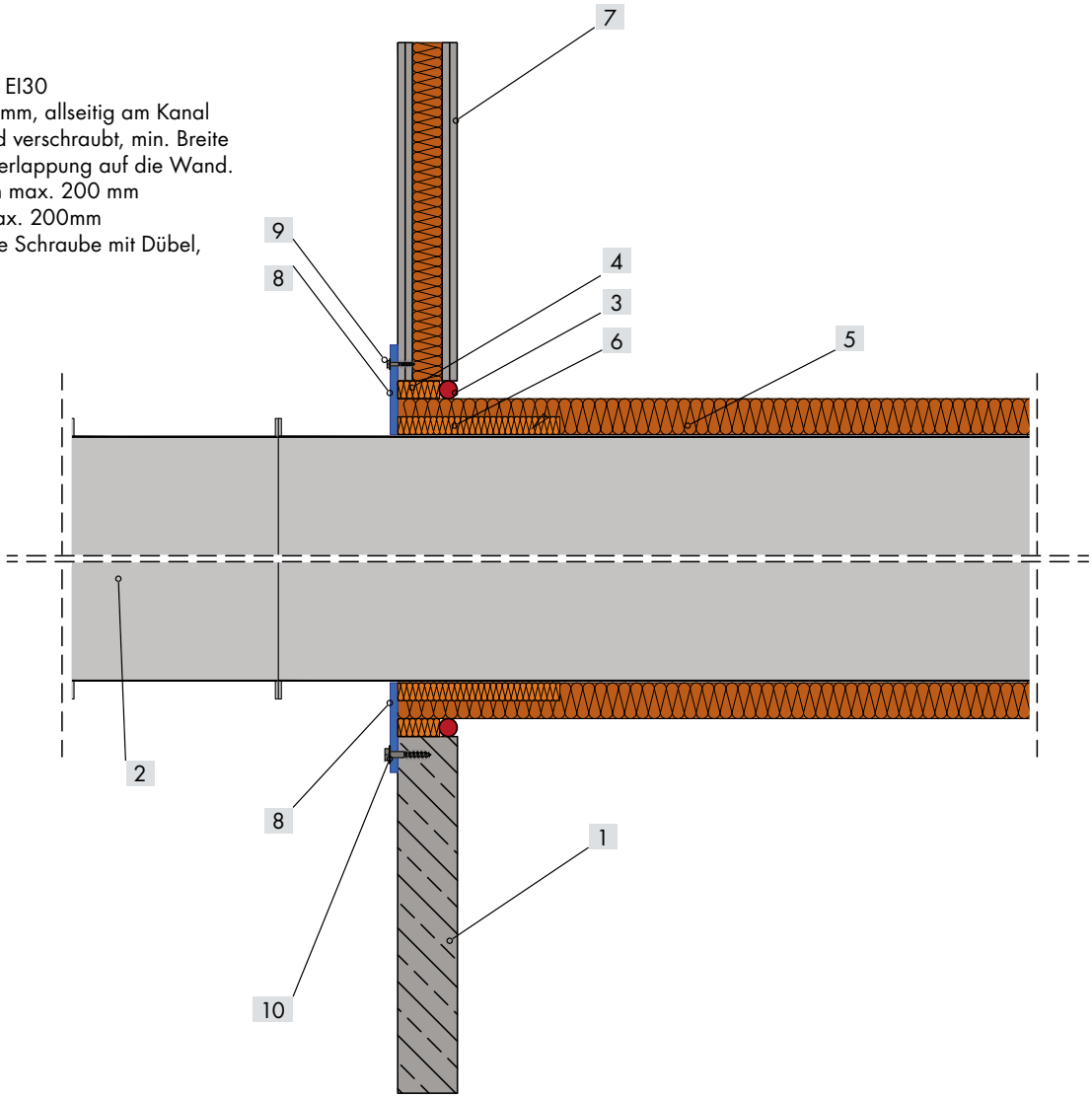

Anwendung: Fire-teK® DuctProtect EI30 R

Wandanschluss mit einseitiger Brandschutzanforderung

challenge.
create.
care.

WAND- UND DECKENDURCHFÜHRUNG MIT ANSCHLUSS AN 90°-KANALBOGENELEMENTE

Um eine Montage direkt an der Wand durchführen zu können, muss vorab die Verkleidung des Lüftungskanals erfolgen. Ist dies nicht möglich, muss bei der Montage ein Mindestabstand von 100 mm zwischen Wand und Lüftungskanal eingehalten werden.

1 Stahlblechkanal
2 Fire-teK® BD 907 ALB
3 Fire-teK® BD 918
4 Stahlblechkanal Formteil 90°-Bogen (rund oder quadratisch)
5 Massivwand
6 Fire-teK® INT
7 Power-teK® LW STD
8 Trockenbauwand mind. EI30

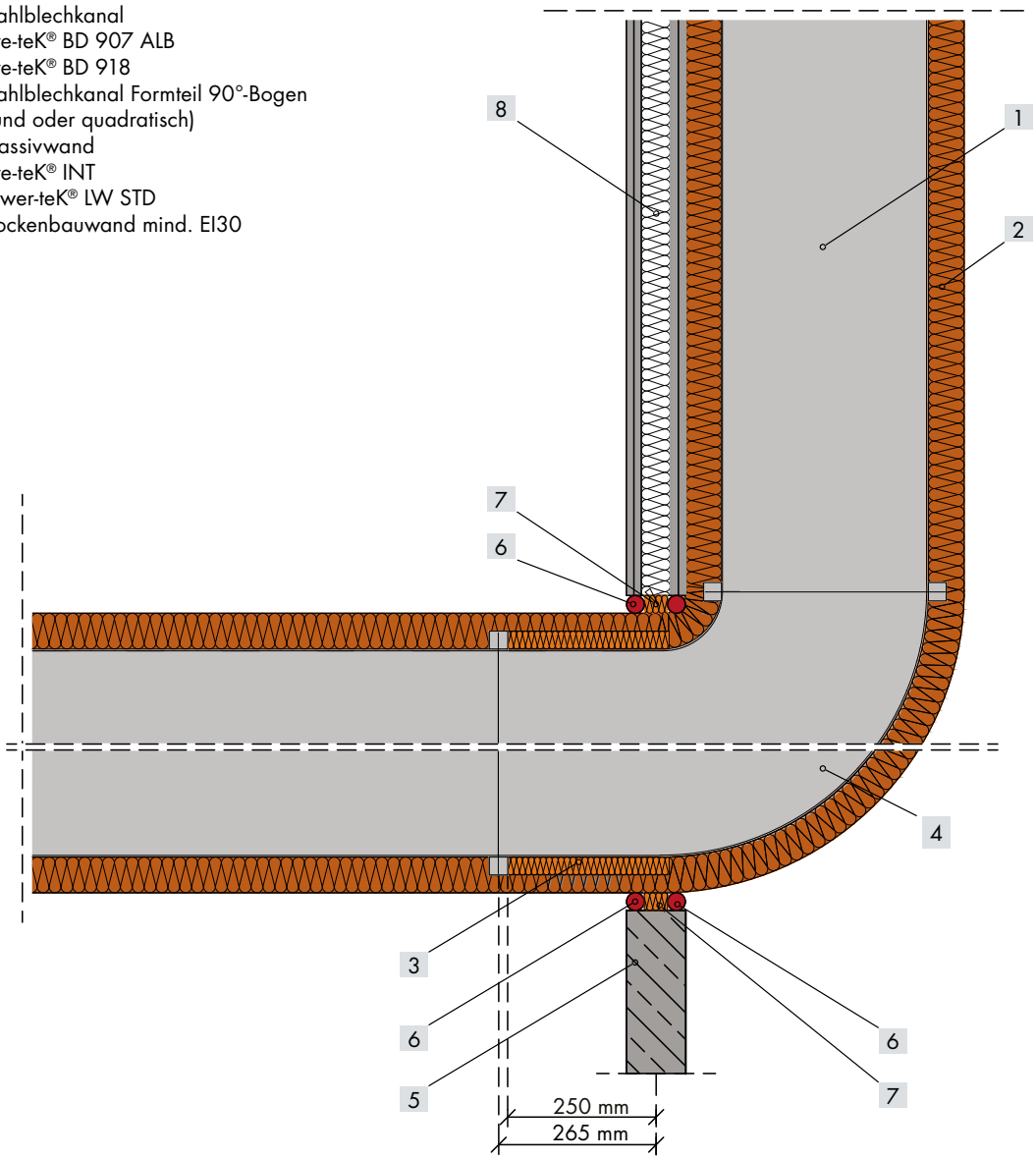

Anwendung: Fire-teK® DuctProtect EI30 R

Wand- und Deckendurchführung

mit Anschluss an 90° Kanalbogenelemente

challenge.
create.
care.

WAND- UND DECKENDURCHFÜHRUNG MIT ANSCHLUSS AN 90°-KANALBOGENELEMENTE

1 Stahlblechkanal
2 Fire-teK® BD 907 ALB
3 Fire-teK® BD 918
4 L-Profile
5 Stahlbetondecke
6 Fire-teK® INT
7 Power-teK® LW STD

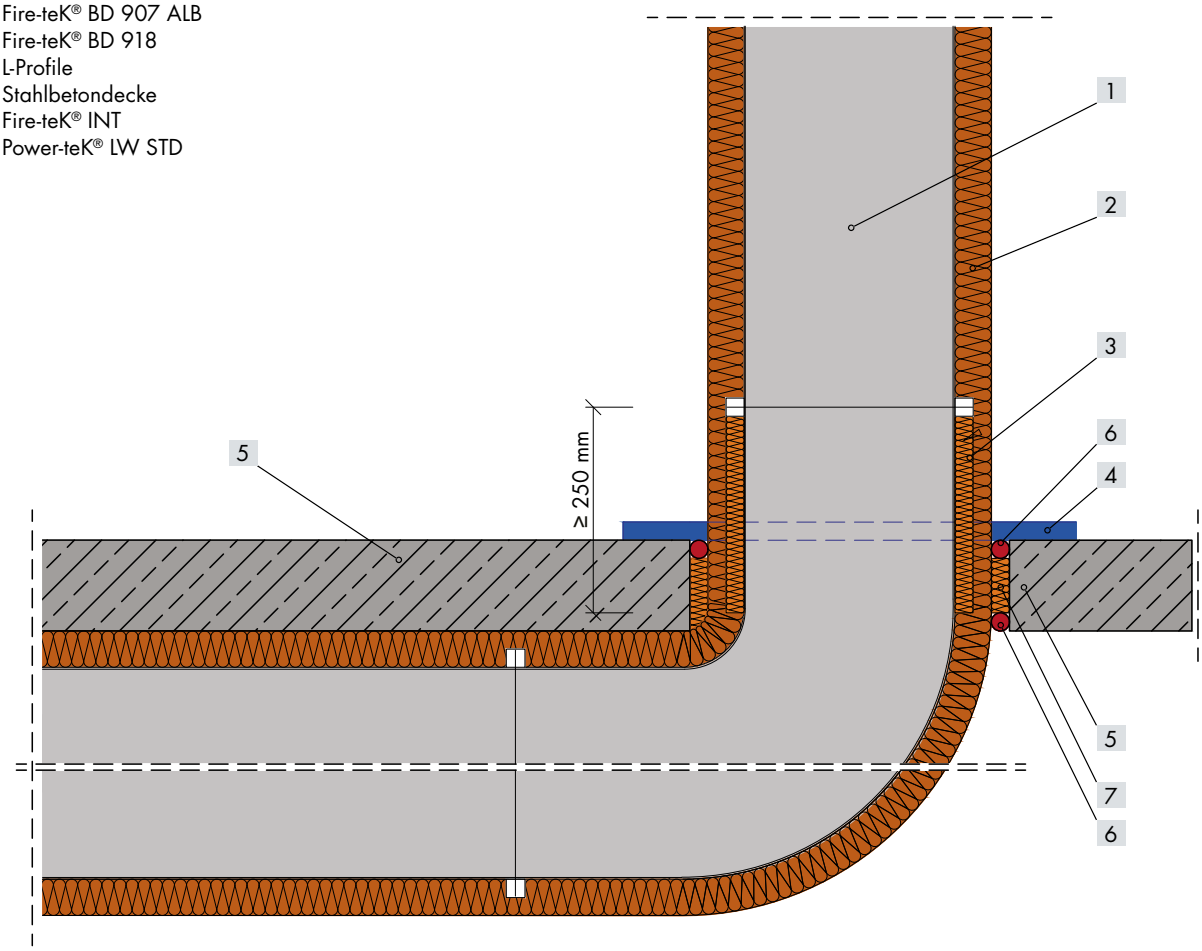

Anwendung: Fire-teK® DuctProtect EI30 R

Wand- und Deckendurchführung

mit Anschluss an 90° Kanalbogenelemente

challenge.
create.
care.

VERTIKALE KANALBEFESTIGUNG IN EINEM SCHACHT

1 Stahlbetondecke
2 Power-teK® LW STD
3 Fire-teK® INT
4 Fire-teK® BD 907 ALB
5 Stahlblechkanal
6 Für den Untergrund geeigneter Dübel
7 L-Profil oder Montageschiene

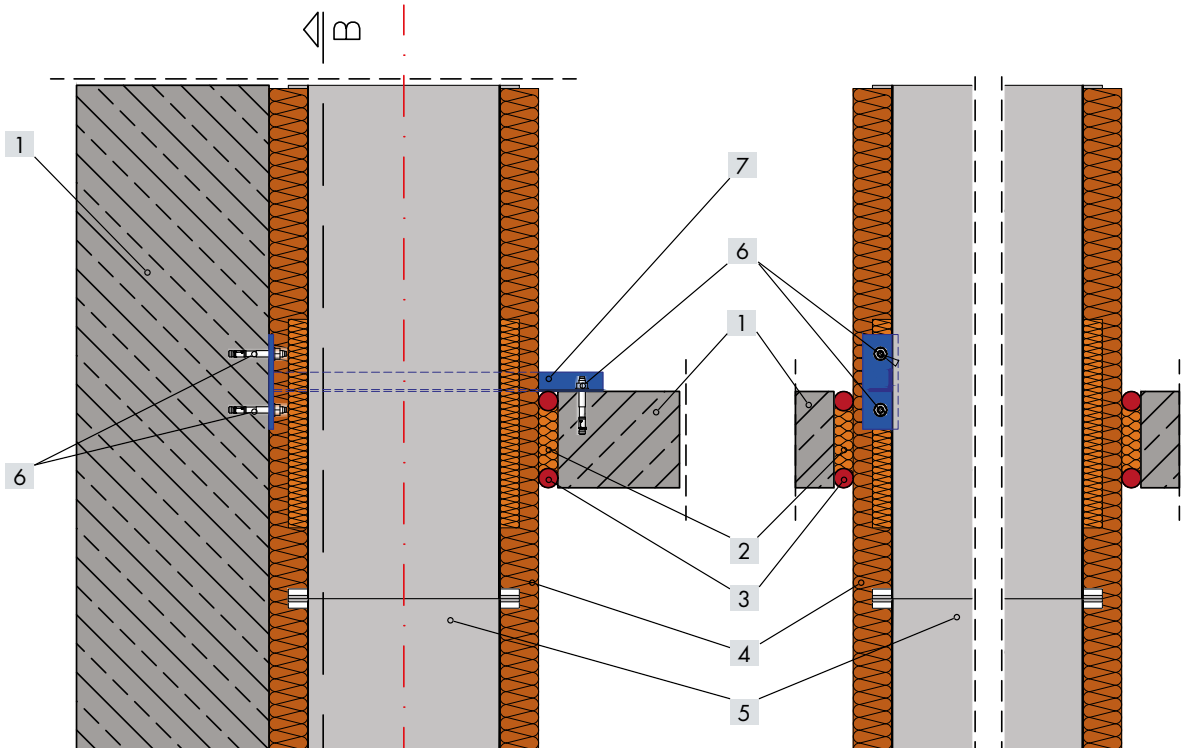

ALTERNATIVE:

Anschluss an die Massivwand mit Profilschienen und Abstützung der Schiene an der Stahlbetondecke.

Kanalgröße	Wandhalterung	Schiene
bis 500 mm Kantenlänge (Umfang ≤ 2000 mm)	z.B. Hilti MQK 41 (oder statisch gleichwertig)	z.B. Hilti MQ21.5 (oder statisch gleichwertig)
ab 500 mm Kantenlänge (Umfang > 2000 mm)	z.B. Hilti MQK 41 (oder statisch gleichwertig)	z.B. Hilti MQ41 (oder statisch gleichwertig)
bis 1250 x 1000 mm (Umfang ≤ 4500 mm)	entsprechend den statischen Erfordernissen	

Anwendung: Fire-teK® DuctProtect EI30 R
Vertikale Kanalbefestigung in einem Schacht

challenge.
create.
care.

WANDDURCHFÜHRUNG DURCH EINE SCHACHTWAND EI 30

1 Schachtwand mind. EI30
2 Stahlblechkanal
3 Fire-teK® INT
4 Power-teK® LW STD
5 Fire-teK® BD 907 ALB
6 Fire-teK® BD 918
7 Umlaufende Auswechselung mit C-Profil
8 Gipskartonstreifen d = 12,5 mm mit dem C-Profil verschraubt,
b ≥ 75 mm, Abstand der Schrauben 200 mm

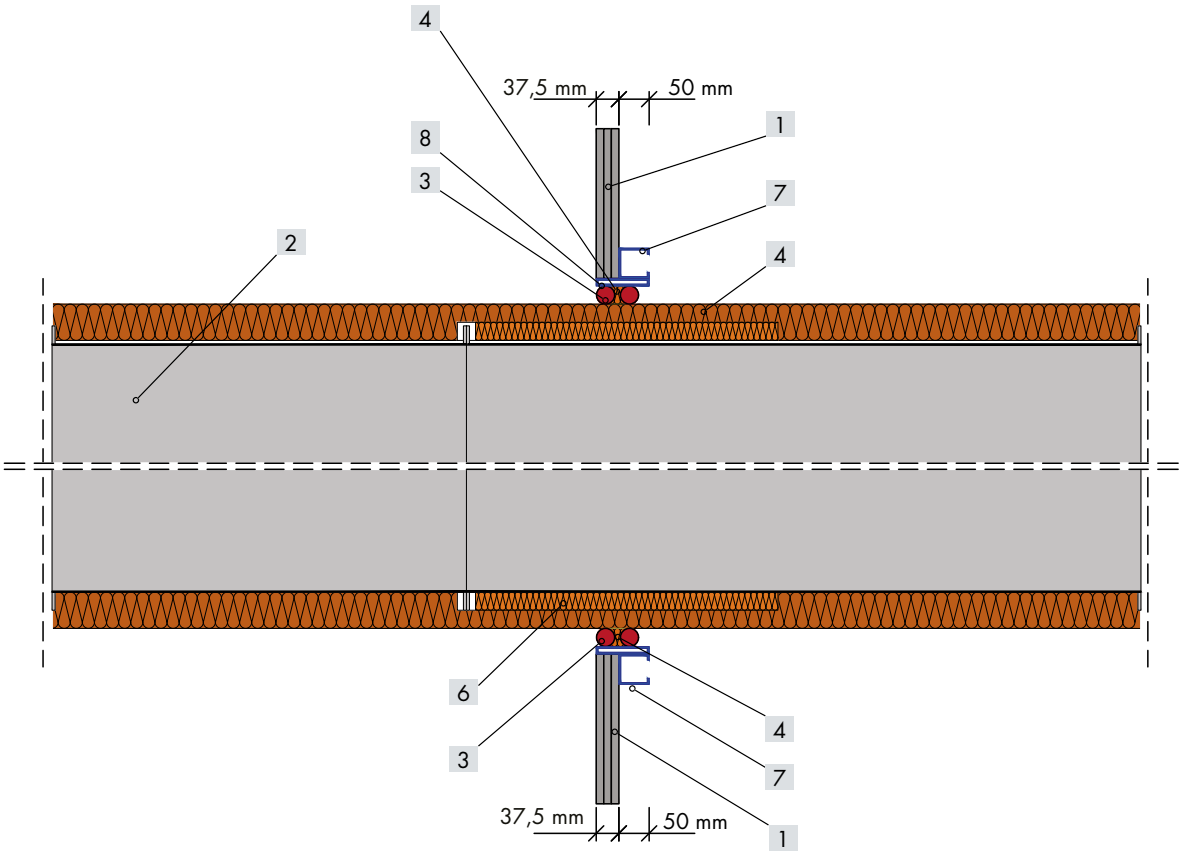

Anwendung: Fire-teK DuctProtect EI30 R

Wanddurchführung durch eine Schachtwand EI 30

challenge.
create.
care.

UNSERE MINERALWOLLPRODUKTE MIT DER ECOSE® TECHNOLOGY!

Nach der erfolgreichen Einführung der ECOSE® Technology in der Gebäudedämmung hat sich Knauf Insulation entschieden, den Einsatz dieser innovativen Bindetechnologie auf das Produktportfolio der Technischen Isolierungen auszuweiten.

Als Basismaterial für unsere Mineralwolleprodukte verwenden wir fast ausschließlich natürliche Materialien. Mit unserem formaldehydfreien Bindemittel ECOSE® Technology reduzieren wir den Energieverbrauch bei der Herstellung und verbessern zudem die Energiebilanz unserer Produkte. Die Auszeichnung „**Eurofins Indoor Air Comfort Award**" bestätigt, dass unsere Dämmstoffe zu einer verbesserten Raumluftqualität beitragen und somit bestens für den nachhaltigen Einsatz in der bautechnischen Dämmung geeignet sind.

Bis zu 90 % unserer Zeit verbringen wir bei der Arbeit und zu Hause in Innenräumen. Die Qualität des Raumklimas hat folglich grossen Einfluss auf unser Wohlbefinden.

with ECOSE® TECHNOLOGY

UMWELT-PRODUKTDEKLARATIONEN (EPD)

Um eine korrekte Bewertung hinsichtlich der Auswirkung unserer Dämmstoffe auf die Umwelt zu ermöglichen, geben wir Ihnen entscheidungsrelevante Informationen mit an die Hand. Dabei werden unsere Produkte über ihren gesamten Lebenszyklus hinweg hinsichtlich ihrer Nachhaltigkeit beurteilt. Dies geschieht mit Hilfe einer Ökobilanz (Life Cycle Assessment) über jede Phase hinweg – von Anfang bis zum Ende.

Die Ergebnisse stellen wir Ihnen in Form von Umweltproduktdeklarationen (EPD) für jedes Produkt zur Verfügung.

https://www.knaufinsulation-ts.com/de/dokumente-tools/umwelt-produktdeklaration-epd

WISSENSPLATTFORM

Exper-Team bietet ein Wissenszentrum mit Know-how-Transfer für alle Bereiche der technischen Dämmung.

Von Experten für Experten!

ENTDECKEN SIE UNSERE NEUE PLATTFORM BIM FACTORY, UM BIM-OBJEKTE NACH IHREN BEDÜRFNISSEN ZU ERSTELLEN!

NUTZEN SIE DIE VORTEILE:

- Die Möglichkeit, sofort benutzerdefinierte BIM-Objekte von Dämmsystemen zu erstellen, ganz nach Ihren Bedürfnissen.
- Intuitive Auswahl des Dämmprodukts/ Dämmsystems und der Ausrüstung (Rohr oder Kanal), je nach Anwendung, technischen Eigenschaften, Abmessungen und nationalen Bestimmungen für Energieeffizienz.
- Möglichkeit, markenspezifische oder produktneutrale BIM-Objekte zu erstellen.
- BIM-Objekt verfügbar in den Formaten Revit, Archicad und Ifc.

Kostenlose und intuitive Plattform für die Erstellung von BIM-Objekten.
Entdecken Sie unsere intelligente Losungen für die Wärmedämmung (Thermo-teK-Sortiment) und den Brandschutz (Fire-teK®-Systeme) von Rohrleitungen und Kanälen, verfügbar in den Formaten Revit, Archicad und Ifc.

BIM FACTORY NUTZEN:

KNAUF INSULATION TECHNICAL SOLUTIONS SUPPORT

Für den Wissensaustausch stehen Ihnen kompetente Experten mit langjähriger Erfahrung in der Dämmstoffbranche zur Verfügung.

Dominik Lensing
Spezifikationsmanager, Brandschutz (Eipos) und TIPCHECK Expert
+49 (0) 151 1856 7856
dominik.lensing@knaufinsulation.com

Jonas van der Goot
Sales Manager, Schweiz
+41 79 832 82 74
jonas.vandergoot@knaufinsulation.com

challenge.
create.
care.

Unsere Produkte sparen Energie und reduzieren Emissionen. Sie sind dafür gemacht, dass sowohl Gebäude als auch Anwendungen gut für die Umwelt sind. Gleichzeitig sorgen sie dafür, dass die Menschen unbeschadet, gesund sowie sicher bleiben. Seit über einem Jahrzehnt arbeiten wir unternehmensweit an nachhaltigen Lösungsansätzen. Wir haben uns darauf konzentriert, keine Schäden zu verursachen (Zero Harm), unseren Energieverbrauch und unsere Emissionen zu reduzieren, unsere Produktionsabfälle zu recyceln, die Prinzipien der Kreislaufwirtschaft zu berücksichtigen und uns ständig für bessere, nachhaltigere Gebäude und Anwendungen einzusetzen. In den letzten zehn Jahren haben wir Großartiges erreicht und sind stolz darauf, wie wir uns als Unternehmen verändert, unseren Kollegen, Gemeinden und Kunden geholfen sowie unsere Auswirkungen auf die Umwelt reduziert haben. Gleichzeitig ist Nachhaltigkeit ein Prozess der kontinuierlichen Verbesserung. Wir müssen mehr für die Menschen und unsere Umwelt tun. Deshalb haben wir unsere neue Nachhaltigkeitsstrategie entwickelt, die wir ‚For A Better World' nennen, da sie auf den Erfolg unseres Leitbildes aufbaut: „Unsere Vision ist es, den Wandel hin zu intelligenteren Dämmlösungen für eine bessere Welt voranzutreiben."

LIVING WITH A GREEN HEART

Die Initiative „Living with a Green Heart" fördert einen umfassenden Ansatz für nachhaltige Entwicklung mit Schwerpunkt auf gesellschaftlicher und sozialer nachhaltiger Entwicklung und stellt eine informierte Person an die Spitze der nachhaltigen Transformation der Gesellschaft.

„Living with a Green Heart" präsentiert eine einzigartige Geschichte und einen Ansatz, der Unternehmen, Organisationen und Einzelpersonen dazu ermutigt:

- ✔ Schaffen Sie nachhaltige Produkte und Lösungen, die graue Städte in grüne Oasen verwandeln, sichere und komfortable Häuser bauen und zu einer besseren Welt für uns alle führen können.
- ✔ Führen Sie Maßnahmen zur sozialen Nachhaltigkeit durch und gestalten Sie eine besser informierte und freundlichere Zukunft für uns selbst und diejenigen, die nach uns kommen.
- ✔ Schaffen Sie ein freundlicheres und verantwortungsbewussteres Umfeld für Mitarbeiter auf allen Ebenen und in allen Aspekten, schätzen Sie die Vielfalt und verbessern Sie unsere Beziehungen sowie die Art und Weise, wie wir in unserem Umfeld arbeiten, zusammenarbeiten und zusammenleben.

KONTAKT

Knauf Insulation d.o.o.
Varaždinska 140
42220 Novi Marof
Kroatien
ts@knaufinsulation.com
www.knaufinsulation-ts.com/de
www.ki-ts.com

Premium-Mitglied von eiif

UNTERNEHMENSPROFIL

Knauf Insulation ist mit 40 Jahren Erfahrung einer der renommiertesten Namen in der Dämmstoff Industrie und wächst stetig und rasch. Zum Unternehmen gehören fast 6.000 Mitarbeiter in über 40 Ländern und mit 29 Produktionsstätten. Als Teil der sich im Familienbesitz befindenden Knauf-Gruppe bietet Knauf Insulation Technical Solutions Lösungen für die Kundenbedürfnisse in der Industrie, in Marineanwendungen und im Bereich Heizung, Lüftung und Klimatechnik. Durch unser profundes Marktverständnis und das Fachwissen bei Dämmstoffen verfügen wir über ein breites Produktportfolio für Ihre besonderen Anforderungen.

Alle Rechte vorbehalten, einschließlich der fotomechanischen Wiedergabe und der Speicherung in elektronischen Medien. Bei der Zusammenstellung und Bearbeitung der Informationen, Texte und Abbildungen in diesem Dokument haben wir größte Sorgfalt walten lassen. Fehler können jedoch nicht gänzlich ausgeschlossen werden. Der Herausgeber und die Redakteure können keine rechtliche Verantwortung oder Haftung für fehlerhafte Informationen und daraus folgernde Konsequenzen übernehmen. Der Herausgeber und die Redakteure sind dankbar für Verbesserungsvorschläge und/oder die Hinweise auf mögliche Fehler.

challenge.
create.
care.