KNAUF INSULATION
Technical Solutions

THERMO-TEK

MONTAGEHINWEISE

RohrschaleThermo-teK PS Pro ALU

KNAUF INSULATION
PS PRO ALU
PREMIUM QUALITY

challenge.
create.
care.

www.knaufinsulation-ts.com

HINWEIS

Vor Beginn der Montagearbeiten ist sicher zu stellen, dass sämtliche Klebeflächen trocken und frei von Staub, Fett und Verschmutzungen sind.

Bitte wählen Sie die richtige Rohrschalendimension: OD_{Rohr} = Innendurchmesser der Rohrschale.

with ECOSE® TECHNOLOGY

ALLGEMEINE MONTAGEHINWEISE

Um sie zur Montage auf dem Rohr problemlos aufklappen zu können, weisen die Rohrschalen PS Pro ALU auf der Gegenseite der Längsöffnung eine leichte Schlitzung (1) auf. Ein Aufschieben auf das zu dämmende Rohr wird dadurch deutlich erleichtert.

Bevor die Längsnaht mittels der selbstklebenden Überlappung verschlossen werden kann, ist die Schutzfolie (2) zu entfernen; dies kann auch abschnittsweise erfolgen. Die Rohrschalenhälften sind vor dem Anpressen der Selbstklebebeschichtung passgenau gegeneinander auszurichten. Das feste Anpressen der selbstklebenden Beschichtung muss über die gesamte Längsfuge hinweg geleistet werden.

Die Stoßenden der Rohrschalen sind durch überlappende Abdeckungen mit selbstklebendem Alu-Tape zu versiegeln.

Bei der Auswahl des Alu-Klebebandes ist auf gute Klebkraft auch bei niedrigen Verarbeitungstemperaturen sowie ausreichend Stabilität zu achten. Die Mindestbreite ist 50 mm.

Um zusätzliche Reißfestigkeit zu gewährleisten können Alu-Klebebänder mit Faser- oder Gewebeverstärkung Verwendung finden; auch bei diesen sollte aber eine gute vollflächige Klebkraft nach dem Anspachteln im Vordergrund stehen.

1

ROHRSCHALE MIT SCHUTZ UND SELBSTKLEBEBAND

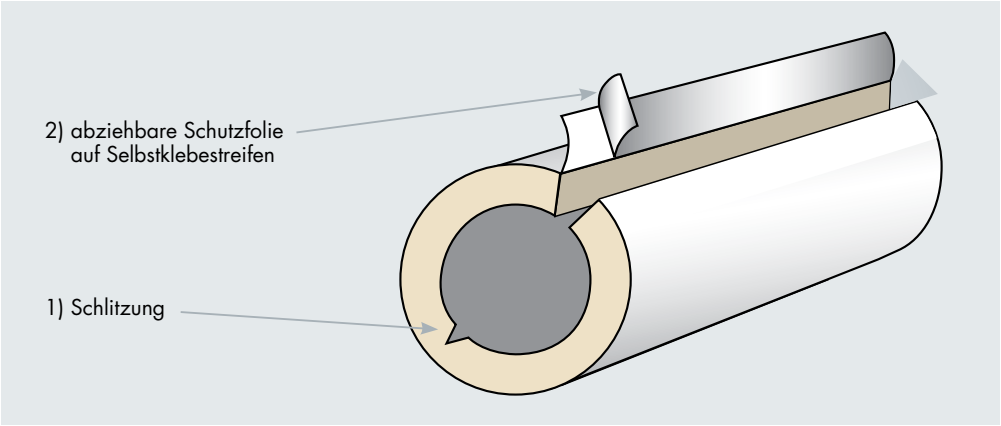

2

MONTAGE AM ROHR

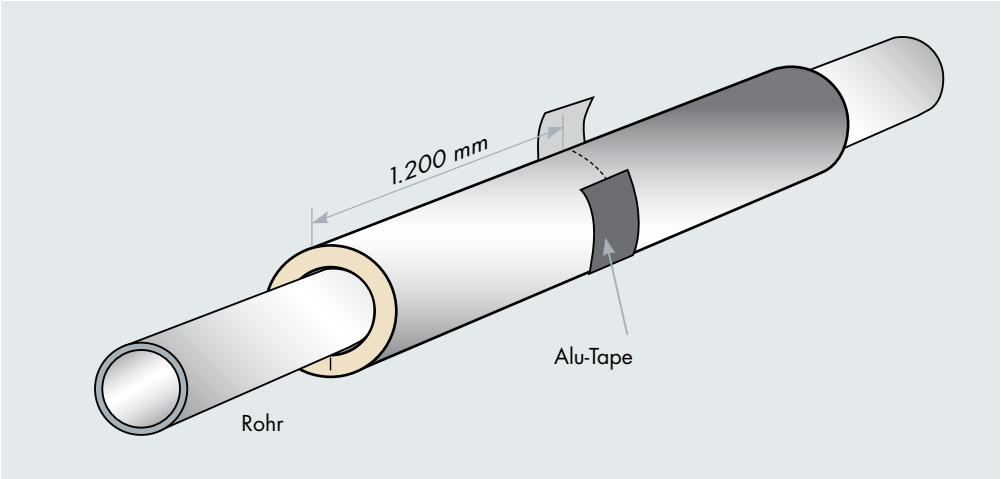

ZUSCHNITT FÜR WINKELSTÜCKE

Bitte beachten Sie folgende Hinweise hinsichtlich der Isolierung von Bogenstücken:

- Zuschnitt der Rohrschale je nach Winkel des Bogenstückes.
- Die Anzahl der notwendigen Zuschnitte ergibt sich aus der Größe der Rohrschale und dem Winkel des Bogens.
- Nach Bekleidung des Bogenstückes mit den Rohrschalenelementen müssen diese noch mit entsprechenden Stahlbändern oder Bindedrähten stabilisiert werden.
- Um eventuell entstandene Spalten sicher zu isolieren, sind diese z.B. mit loser Wolle zu stopfen
- Sämtliche Stöße und offene Mineralwollestellen müssen mit selbstklebendem Alu-Tape versiegelt werden.

3

ZUSCHNITT IN EINZELELEMENTE

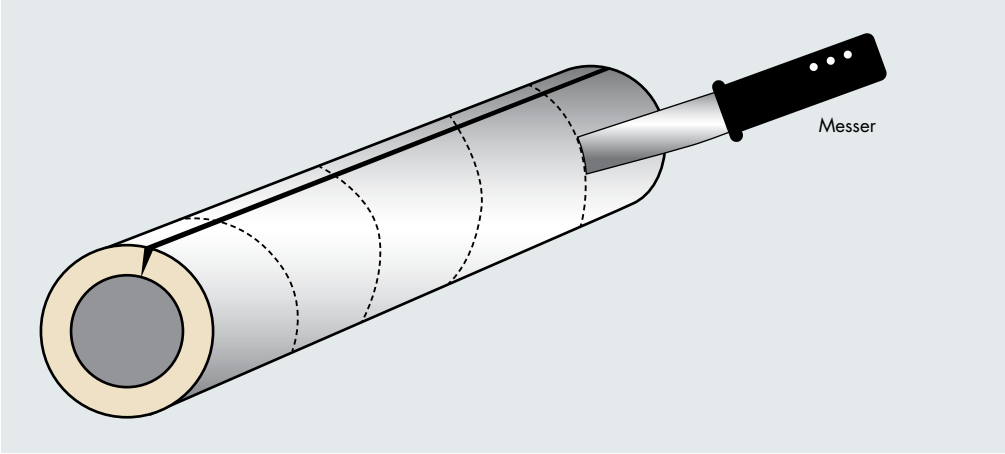

4

ZUSCHNITTSWINKEL

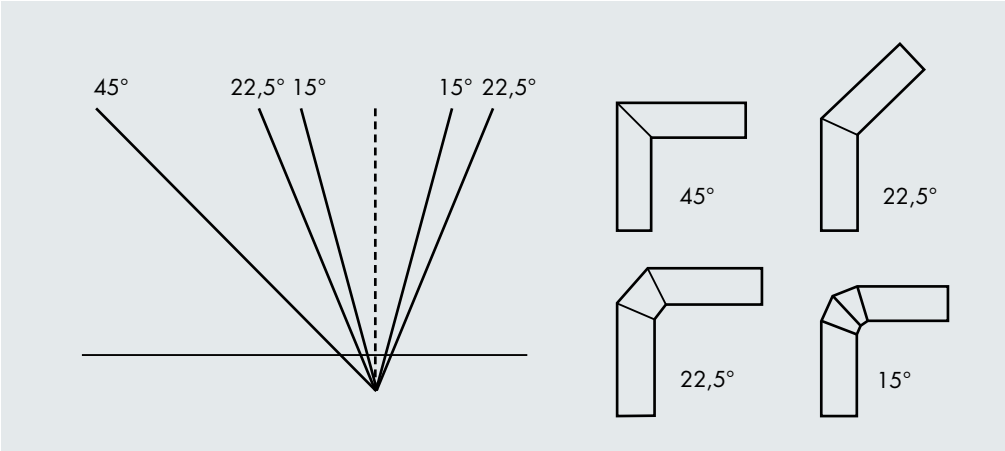

ZUSÄTZLICHE HINWEISE

Sofern die Umgebungstemperatur im Moment der Verarbeitungen weniger als 10°C beträgt, kann die anfängliche Klebkraft einge-schränkt sein. Es bedarf dann besonders sorgfältiger Verarbeitung, wobei sich der notwendige Anpressdruck zur Erreichung einer dauerhaften Verbindung erhöht und entsprechend durch den Installateur gewährleistet werden muss.

Verschiedene nationale Verarbeitungsnormen und -richtlinien (DIN 4140 etc.) sehen vor, dass die Rohrschalen durch Bindedraht zu sichern sind.

Für kaltgehende Leitungen wird eine zusätzliche Versiegelung der Längsnaht mittels Alu-Tape gefordert.

KNAUF INSULATION ENEV-QUALITÄT

Knauf Insulation versichert, dass bei Verwendung der Rohrschalen PS Pro ALU aus dem Hause Knauf Insulation die rechtlichen Vorgaben der EnEV bzgl. der Mindestdämmschichtdicke** eingehalten werden.

**den seitens KI vorgegeben Hinweisen bzgl. der Dimensionswahl je Rohrdurchmesser ist dabei zu folgen; hinsichtlich einer korrekten Dimensionierung der Dämmung handelt der Verarbeiter und/oder Planer eigenverantwortlich.

PRODUKT-MERKMALE PS PRO ALU

- Länge: 1.200 mm
- Wärmeleitfähigkeit (gem. EnEV) von 0,035 W/mK bei 40°C Mitteltemperatur und Dämmdicke ≤ 30 mm
- Baustoff-Klasse A2 bzw. A2L gem. DIN EN 13501-1

with ECOSE® TECHNOLOGY

Die Mineralwolleprodukte von Knauf Insulation mit ECOSE® Technology profitieren von einem Bindemittel ohne zugesetztem Formaldehyd, welches aus rasch nachwachsenden bio-basierten Materialien anstelle Erdöl-basierter Chemikalien hergestellt ist.

Empfohlene Dimensionierung der Mindest-Dämmdicken für Rohrschalen PS Pro ALU gemäß EnEV (100%) für:

DN	Äußerer Rohrdurchmesser*		Innerer Rohrdurchmesser*		Empfehlung EnEV-100%*	
	CU[1)]	FE[2)]	CU[1)]	FE[2)]	CU[1)]	FE[2)]
	15,0		13,0		15 x 20	
15	18,0	21,3	16,0	16,1	18 x 20	22 x 20
20	22,0	26,9	19,0	21,7	22 x 20	28 x 30
25	28,0	33,7	25,0	27,3	28 x 30	35 x 30
32	35,0	42,4	32,0	36,0	35 x 30	42 x 40
40	42,0	48,3	39,0	41,9	42 x 40	48 x 50
50	54,0	60,3	50,0	53,1	54 x 60	60 x 60
	64,0		60,0		64 x 70	
65	76,0	76,1	72,1	68,9	76 x 80	76 x 80
80	89,0	88,9	84,9	80,9	89 x 100	89 x 100
100	108,8	114,3	103,0	105,3	108 x 105	114 x 105

* Alle Angaben in mm, [1)] CU: Kupferrohr – (DIN EN 1057), [2)] FE: Eisenrohr – (DIN EN 2440)

LIVING WITH
A GREEN HEART

LIVING WITH A GREEN HEART

Die Initiative „Living with a Green Heart" fördert einen umfassenden Ansatz für nachhaltige Entwicklung mit Schwerpunkt auf gesellschaftlicher und sozialer nachhaltiger Entwicklung und stellt eine informierte Person an die Spitze der nachhaltigen Transformation der Gesellschaft.

KONTAKT

Knauf Insulation d.o.o.
Varaždinska 140
42220 Novi Marof
Tel. +385 42 401 300
ts@knaufinsulation.com
www.knaufinsulation-ts.com

UNTERNEHMENSPROFIL

Knauf Insulation ist mit 40 Jahren Erfahrung einer der renommiertesten Namen in der Dämmstoff-Industrie und wächst stetig und rasch. Zum Unternehmen gehoren fast 6.000 Mittarbeiter in uber 40 landern und mit 29 Produktionsstatten. Als Teil der sich im Familienbesitz befindenden Knauf-Gruppe bietet Knauf Insulation Technical Solutions Lösungen für die Kundenbedürfnisse in der Industrie, in Marineanwendungen und im Bereich Heizung, Lüftung und Klimatechnik. Durch unser profundes Marktverständnis und das Fachwissen bei Dämmstoffen verfügen wir über ein breites Produktportfolio für Ihre besonderen Anforderungen.

WEITERE INFORMATIONEN
FINDEN SIE AUF UNSERER WEBSITE
WWW.KNAUFINSULATION-TS.COM/DE
WWW.KI-TS.COM

Alle Rechte vorbehalten, einschließlich der fotomechanischen Wiedergabe und der Speicherung in elektronischen Medien. Bei der Zusammenstellung und Bearbeitung der Informationen, Texte und Abbildungen in diesem Dokument haben wir größte Sorgfalt walten lassen. Fehler können jedoch nicht gänzlich ausgeschlossen werden. Der Herausgeber und die Redakteure können keine rechtliche Verantwortung oder Haftung für fehlerhafte Informationen und daraus folgernde Konsequenzen übernehmen. Der Herausgeber und die Redakteure sind dankbar für Verbesserungsvorschläge und/oder die Hinweise auf mögliche Fehler.

challenge.
create.
care.