KNAUF INSULATION
Technical Solutions

FIRE-TEK

MONTAGEANLEITUNG: KNAUF INSULATION FIRE-TEK® DuctProtect 30-120 C SYSTEM

Für Lüftungsleitungen EI30 (ve ho i ↔ o) S bis EI120 (ve ho i ↔ o) geprüft nach EN 1366-1 mit VKF Zulassung

challenge.
create.
care.

DAS KNAUF INSULATION FIRE-TEK® DuctProtect 30-120 C SYSTEM

KNAUF INSULATION FIRE-TEK® WM 908/910 GGB UND FIRE-TEK® STICK

Mit unserem Knauf Insulation Fire-teK® DuctProtect 30-120 C SYSTEM haben Sie sich für ein System entschieden, das einen hervorragenden passiven Brandschutz von runde Lüftungsleitungen bietet.
Die Mineralwolle Drahtnetzmatten, die mit einer schwarzen, glasgitter-verstärkten Aluminiumfolie kaschiert sind, stellen die Hauptkomponenten unseres neuen Systems dar.
Neben dem passiven Brandschutz verfügt das Knauf Insulation Fire-teK® DuctProtect 30-120 C SYSTEM über eine hervorragende Wärme- und Schalldämmung Eigenschaften.

Drahtnetzmatte Fire-teK® WM 908/910 GGB

Nicht-brennbarer Klebstoff Fire-teK® STICK

Vorteile des Knauf Insulation Fire-teK® DuctProtect 30-120 C SYSTEM:

- Schnell und einfach zu verwenden:
  - › Kein Verkleben der Stösse
  - › Standardisierter Einbau für EI30–EI120
  - › Keine Schweissstifte
  - › Mit und ohne vormontiertem Drahtgeflecht erhältlich
- Ansprechendes Aluminium-Design in Schwarz
- Kompakt: 40 mm, 80 mm oder 100 mm
- Keine Aufdoppelungen an Kanalstössen
- Geeignet für Formteile
- Kleine L-Profile zur Wandbefestigung für EI30
- Gute Wärme- und Schalldämmung
- Mineralwolle mit ECOSE® Technology
- Zertifizierung Eurofins Indoor Air Comfort Gold Standard

Produktname	Feuerwiderstandsklasse	Dämmdicke [mm]	Anwendung
Knauf Insulation Fire-teK® WM 910 GGB	EI 30 (ve ho i↔o) S	40	Massivdecke Trockenbauwand Massivwand
Knauf Insulation Fire-teK® WM 908 GGB	EI 60 (ve ho i↔o) S	80	
	EI 90 (ve ho i↔o) S	100	
	EI 120 (ve ho i↔o) S	100	

ANWENDUNG

Das Knauf Insulation Fire-teK® 30-120 C System mit den Drahtnetzmatten Fire-teK® WM 908 GGB / Fire-teK® WM 910 GGB wurde für die Anwendung auf horizontalen und vertikalen Lüftungsleitungen entwickelt.
Der maximale Durchmesser der Lüftungsleitung beträgt 1000 mm.
Je nach Brandklasse benötigt das System Dämmstärken von 40, 80 oder 100 mm.
Standardmässig ermöglichen Mineralwollematten mit vormontiertem Drahtgeflecht eine Verlegung auch in beengten Anwendungen und darüber hinaus auch auf verschiedenen Durchmessern. Es ist auch möglich, Filzmatten zu verwenden und das Drahtgeflecht vor Ort zu montieren, um die Matte richtig zu fixieren. Abhängig von Dämmstärke und Montage kann ein Feuerwiderstand von bis zu 120 Minuten gewährleistet werden.

TECHNISCHE DATEN

Knauf Insulation Fire-teK® WM 908 GGB / 910 GGB

Eigenschaften	Symbol	Beschreibung				Einheit	Testverfahren
Brandverhalten	–	A1				–	EN 13501-1
Wärmeleitfähigkeit in Abhängigkeit von der Temperatur Fire-teK® WM 908 GGB	ϑ	50	100	200	300	°C	EN 12667
	λ	0,040	0,046	0,062	0,084	W/(m·K)	
	ϑ	400	500	600		°C	
	λ	0,112	0,146	0,190		W/(m·K)	
Wärmeleitfähigkeit in Abhängigkeit von der Temperatur Fire-teK® WM 910 GGB	ϑ	50	100	200	300	°C	EN 12667
	λ	0,040	0,046	0,060	0,079	W/(m·K)	
	ϑ	400	500	600		°C	
	λ	0,102	0,131	0,166		W/(m·K)	
Wasserlösliche Chloridionen (AS-Qualität)	–	≤ 10				ppm	EN 13468
Wasseraufnahme	W_p	≤ 1.0				kg/m²	EN 1609
Wasserdampf-Diffusionsäquivalente Luftschichtdicke	μ	1				–	EN 14303
Schmelzpunkt der Fasern	–	≥ 1000				°C	DIN 4102-17
Längenbezogener Strömungswiderstand	r	≥ 40				kPa·s/m²	EN 29053
Silikonfrei	–	Hergestellt ohne Silikonölzusatz					

Breite der Drahtmatten: 500, 900 oder 1000 mm

challenge.
create.
care.

BRANDSCHUTZSICHERE DÄMMUNG

1. DIMENSIONIERUNG UND ZUSCHNITT DER MATTEN

Vorbereitung der Matte für die Montage am Lüftungskanal. Um die Arbeit zu vereinfachen, verwenden Sie die Tabelle 1, die die gängigsten Kanaldurchmessern in Kombination mit den benötigten Längen der Matten aufführt.

Querschnitt der Lüftungsleitung

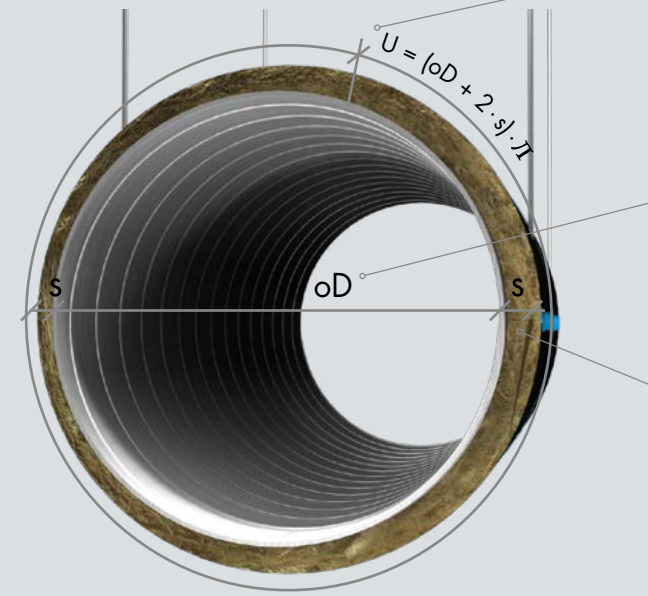

U = Umfang der Dämmung in mm

oD = Aussendurchmesser der Lüftungsleitung in mm

s = Dämmdicke der Drahtnetzmatte in mm

Tabelle 1 Typische Kanaldurchmesser und entsprechende Längen der Matten

Zuschnitt für Knauf Insulation Fire-teK® WM 908/910 GGB - Länge der Matte in mm

	EI90 / EI120		EI60		EI30
oD	**Mattenlänge in mm für 100 mm Dicke***	**oD**	**Mattenlänge in mm für 80 mm Dicke***	**oD**	**Mattenlänge in mm für 40 mm Dicke***
63	826	**63**	701	**63**	449
71	851	**71**	726	**71**	474
80	880	**80**	754	**80**	503
90	911	**90**	785	**90**	534
100	942	**100**	817	**100**	565
112	980	**112**	855	**112**	603
125	1021	**125**	895	**125**	644
140	1068	**140**	942	**140**	691
150	1100	**150**	974	**150**	723
160	1131	**160**	1005	**160**	754
180	1194	**180**	1068	**180**	817
200	1257	**200**	1131	**200**	880
224	1332	**224**	1206	**224**	955
250	1414	**250**	1288	**250**	1037
280	1508	**280**	1382	**280**	1131
300	1571	**300**	1445	**300**	1194
315	1618	**315**	1492	**315**	1241
355	1744	**355**	1618	**355**	1367
400	1885	**400**	1759	**400**	1508
450	2042	**450**	1916	**450**	1665
500	2199	**500**	2073	**500**	1822
550	2356	**550**	2231	**550**	1979
560	2388	**560**	2262	**560**	2011
600	2513	**600**	2388	**600**	2136
630	2608	**630**	2482	**630**	2231
650	2670	**650**	2545	**650**	2293
700	2827	**700**	2702	**700**	2450
710	2859	**710**	2733	**710**	2482
800	3142	**800**	3016	**800**	2765
850	3299	**850**	3173	**850**	2922
900	3456	**900**	3330	**900**	3079
950	3613	**950**	3487	**950**	3236
1000	3770	**1000**	3644	**1000**	3393

* Dämmdicke und Produkt entsprechend der angegebenen EI-Klasse

Berechnungsbeispiel für die Abmessungen und den Zuschnitt der Matten

Lüftungsleitung mit einem Aussendurchmesser von 100 mm für EI90/EI120:

Umfang = Länge der Matte in mm = (oD + 2*s) * π = (100 + 2*100) * π = 942 mm

challenge.
create.
care.

2. MONTAGE DER MATTEN

Die waagerechten Lüftungsleitungen werden mit Gewindestangen (max. Zugfestigkeit: EI30/EI60: 9 N/mm² und EI90/EI120: 6 N/mm² aufgehängt). Bei EI90 und EI120 müssen auf beiden Kanalseiten Aufhängestangen von mindestens M10 montiert werden. Für EI30 und EI60 ist mindestens M8 erforderlich.
Die Aufhängvorrichtungen werden von der Dämmung abgedeckt. Die Gewindestangen dürfen nicht mitgedämmt werden. Es sind Lüftungkanäle mit Luftdichtigkeitsanforderungen gemäss EN 12237 zu verwenden. Die Anzahl der benötigten Aufhängungspaare ergibt sich aus der statischen Dimensionierung. Bei der korrekten Berücksichtigung des Gewichts von Drahtmatten hilft Ihnen Tabelle 2.

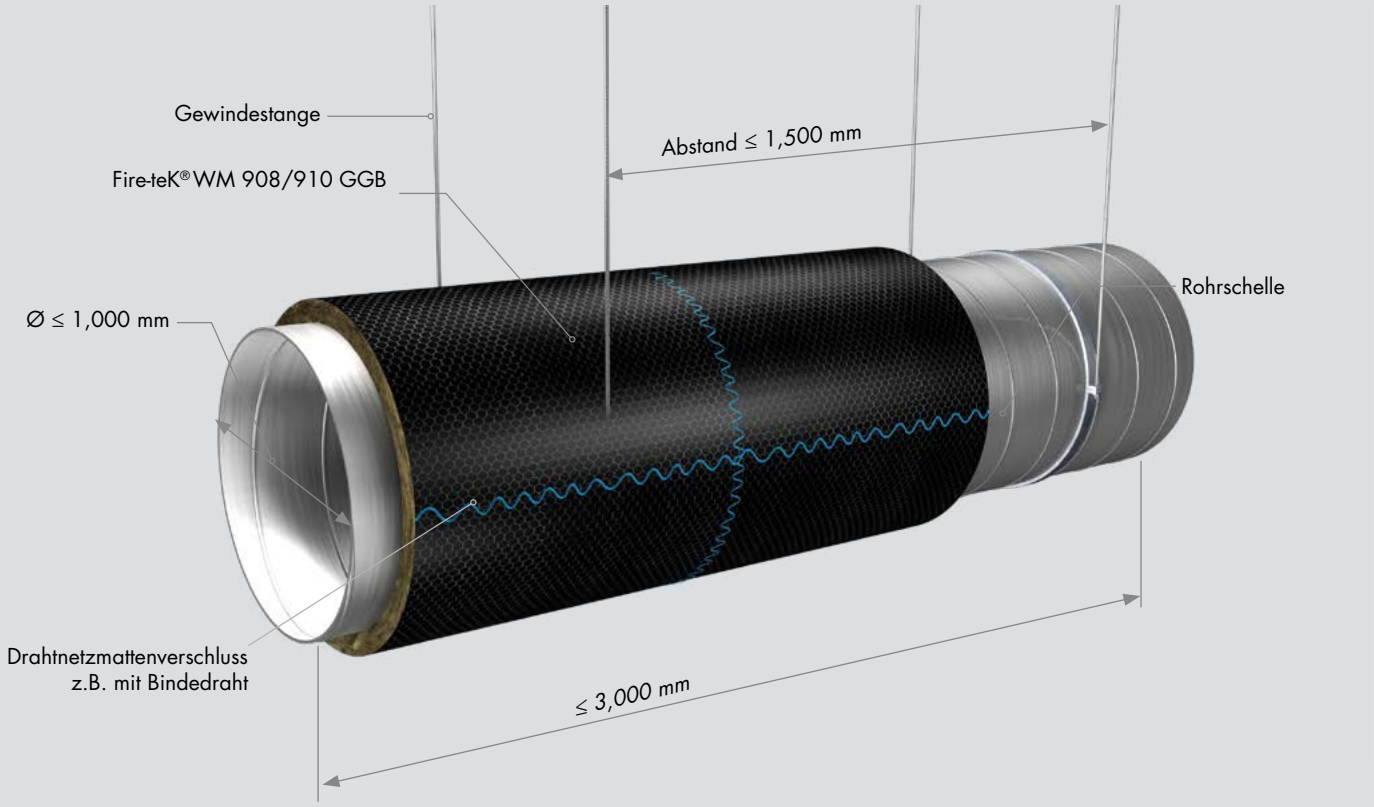

Tabelle 2 **Grundlage zur Berechnung der richtigen Dimensionierung der benötigten Gewindestangen**

Gewicht der Dämmung in kg pro Meter (ohne Kanal)

oD in mm	500 mm			900 mm		
	EI30	EI60	EI90 / EI120	EI30	EI60	EI90 / EI120
	40 mm	80 mm	100 mm	40 mm	80 mm	100 mm
63	0,9	3,0	3,7	1,6	5,4	6,7
71	0,9	3,1	3,8	1,7	5,5	6,9
80	1,0	3,2	4,0	1,8	5,7	7,1
90	1,1	3,3	4,1	1,9	5,9	7,4
100	1,1	3,4	4,2	2,0	6,1	7,6
112	1,2	3,5	4,4	2,2	6,4	7,9
125	1,3	3,7	4,6	2,3	6,6	8,3
140	1,4	3,8	4,8	2,5	6,9	8,7
150	1,4	4,0	4,9	2,6	7,1	8,9
160	1,5	4,1	5,1	2,7	7,3	9,2
180	1,6	4,3	5,4	2,9	7,7	9,7
200	1,8	4,5	5,7	3,2	8,1	10,2
224	1,9	4,8	6,0	3,4	8,6	10,8
250	2,1	5,1	6,4	3,7	9,2	11,5
280	2,3	5,4	6,8	4,1	9,8	12,2
300	2,4	5,7	7,1	4,3	10,2	12,7
315	2,5	5,8	7,3	4,5	10,5	13,1
355	2,7	6,3	7,8	4,9	11,3	14,1
400	3,0	6,8	8,5	5,4	12,2	15,3
450	3,3	7,4	9,2	6,0	13,2	16,5
500	3,6	7,9	9,9	6,6	14,3	17,8
550	4,0	8,5	10,6	7,1	15,3	19,1
560	4,0	8,6	10,7	7,2	15,5	19,3
600	4,3	9,0	11,3	7,7	16,3	20,4
630	4,5	9,4	11,7	8,0	16,9	21,1
650	4,6	9,6	12,0	8,3	17,3	21,6
700	4,9	10,2	12,7	8,8	18,3	22,9
710	5,0	10,3	12,9	8,9	18,5	23,2
800	5,5	11,3	14,1	10,0	20,4	25,4
850	5,8	11,9	14,8	10,5	21,4	26,7
900	6,2	12,4	15,6	11,1	22,4	28,0
950	6,5	13,0	16,3	11,6	23,4	29,3
1000	6,8	13,6	17,0	12,2	24,4	30,5

3. MATTENSTÖSSE

Die Mattenstössen müssen bündig verlegt werden und es darf kein Spalt existieren. Das Drahtnetz muss daher mit Bindedraht (Bild 1), mit Drahtschlaufen (Bild 2) oder mit Mattenhaken (nicht dargestellt) an den Längs- und Querverbindern verschlossen werden. Die Stösse brauchen jedoch nicht mit Aluminiumklebeband verklebt zu werden.

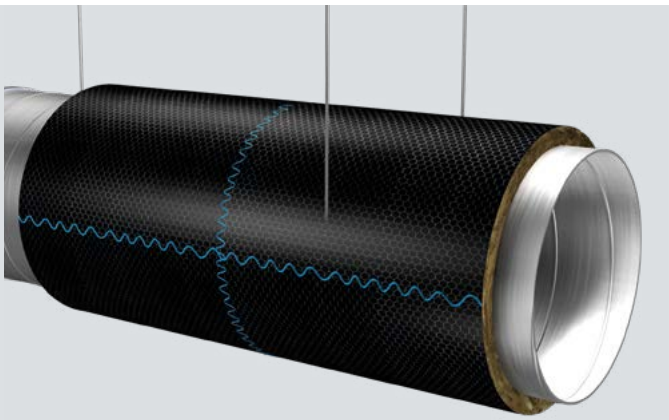

Bild 1: Kreuzverbindungen mit Bindedraht

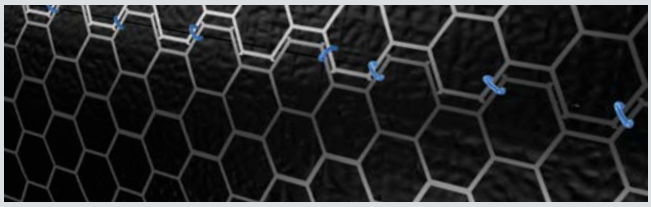

Bild 2: Drahtschlaufen

WICHTIGE HINWEISE

BEACHTEN SIE DIE MAXIMALEN Ø-ABMESSUNGEN

- Kanaldurchmesser ≤ 1.000 mm
- Abstand zwischen Gewindestangen und Aufhängung ≤ 1.500 mm
- Länge der einzelnen Kanalelemente ≤ 3.000 mm

BEFOLGEN SIE DIE MONTAGEANLEITUNGEN

Das Knauf Insulation Fire-teK® DuctProtect 30-120 C SYSTEM erfüllt die angegebene Feuerwiderstandsklasse für Lüftungsleitungen nur, wenn es gemäß den vorliegenden Einbaurichtlinien eingebaut wird.

BRANDSICHERE WAND-/ DECKENDURCHDRINGUNG

FIRE-TEK

INSTALLATION VON WAND- / DECKENDURCHDRINGUNGEN

1. VORBEREITUNG DER WAND

Das System kann für Trockenbau, Massivwand und Massivdecken eingesetzt werden. Der dargestellte Wanddurchbruchs umfasst Brandklassen von EI30 bis EI120. Es muss jedoch sicher gestellt werden, dass die Brandklassifizierung der Wand entsprechend dem nötigen Feuerwiderstand ausgelegt ist.

2. VERSCHLUSS DES RINGSPALTS

Der Spalt zwischen Lüftungsrohr und der Wand bzw. Decke muss mit Mineralwolle (Dichte: ≥ 80 kg/m³) aufgefüllt werden. Abschließend ist der Spalt auf beiden Seiten der Wand mit einer Brandschutzdichtmasse mit einer Schichtdicke von ca. 5 mm abzudecken.

Hinweis: Eigenschaften der Brandschutzdichtmasse: Es dürfen nur anorganische Dichtstoffe auf Silikatbasis verwendet werden, die eine Beständigkeit bis zu 1200 °C aufweisen.

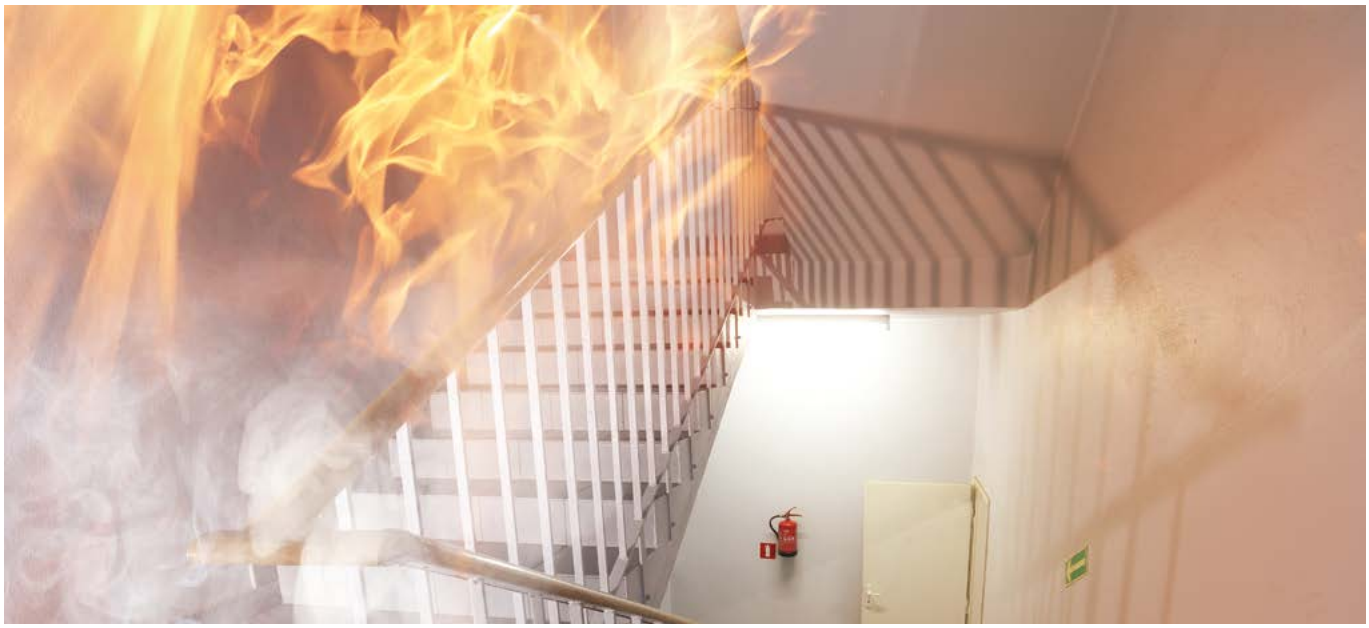

3. DURCHDRINGUNGEN GEMÄSS BRANDSCHUTZKLASSE EI30

Produkt: Fire-teK® WM 910 GGB
EI30 = Dämmschichtdicke 40 mm

3.1. Wanddurchdringung

EI30

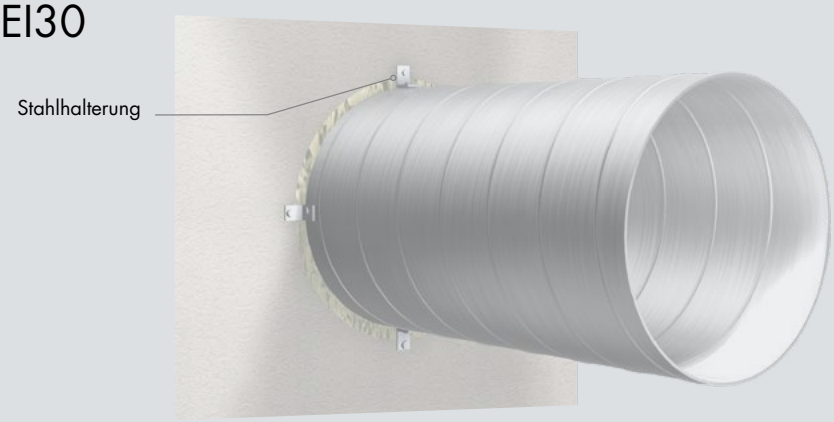

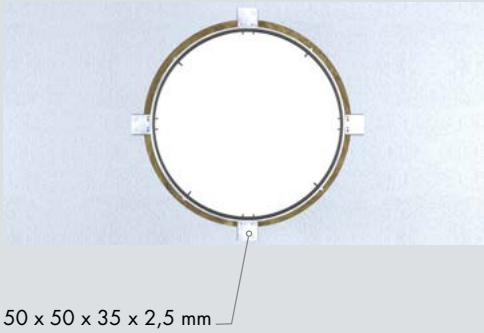

- Montage der L-Profilelemente aus Stahl (50 x 50 x 35 x 2,5 mm) zur Befestigung der Lüftungsleitung an allen vier Seiten.
- Die Halterungen werden mit zwei 4,8 x 25 mm selbstschneidenden Schrauben pro L-Profil am Kanal befestigt. Jede Halterung wird mit zwei 3,9 x 35 mm Schrauben an der Wand befestigt.

Hinweis: Beide Seiten der Wand müssen wie in den Abbildungen dargestellt montiert werden.

3.2. Deckendurchdringungen

EI30

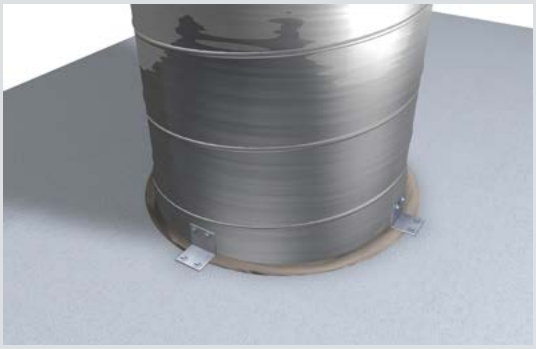

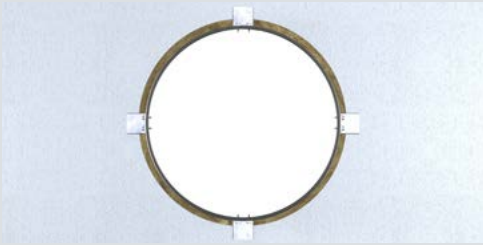

Jede Halterung wird mit mindestens zwei 6,5 x 51 mm Stahlschrauben an der Decke befestigt.

- Montage der L-Profilelemente aus Stahl (50 x 50 x 35 x 2,5 mm) zur Befestigung der Lüftungsleitung an allen vier Seiten.
- Die Halterungen werden mit zwei 4,8 x 25 mm selbstschneidenden Schrauben pro Halterung am Kanal befestigt. Jede Halterung wird mit zwei 3,9 x 35 mm Schrauben an der Wand befestigt.

Hinweis: Beide Seiten der Decke müssen wie in den Abbildungen dargestellt montiert werden.

4. DURCHDRINGUNGEN GEMÄSS BRANDSCHUTZKLASSE EI60 UND EI120

Produkt: Fire-teK WM 908 GGB
EI60 = Dämmschichtdicke 80 mm (auch 2 x 40 mm möglich)
EI120 = Dämmschichtdicke 100 mm (auch 2 x 50 mm möglich)

4.1. Wanddurchdringung

EI60/EI120

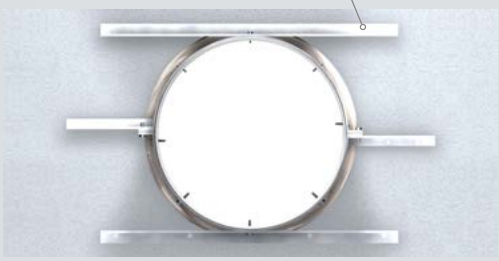

- Montage der Rohrschelle bündig zur Wand an der Durchdringung.
- Montage der L-Profilelemente aus Stahl (300 x 30 x 30 x 3 mm an den Seiten, 1000 x 30 x 30 x 3 mm oben und unten) zur Befestigung der Lüftungsleitung an allen vier Seiten.
- Kanal mit der Rohrschelle sowie der Wand mit Schrauben der Grösse: Ø 6,0 x 60 mm verbinden.

Hinweis: Beide Seiten der Wand müssen wie in den Abbildungen dargestellt montiert werden.

EI60/EI120

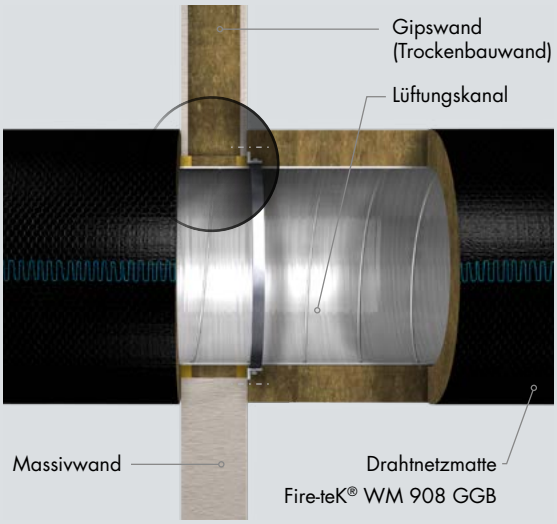

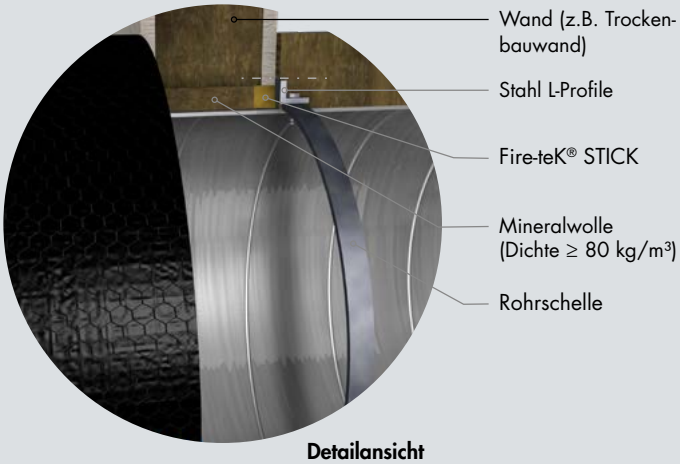

Detailansicht

Die Mineralwollmatten werden wandbündig montiert. Die Matte muss nicht durch den Spalt hindurch geführt werden.
Hinweis: Zum Erreichen von EI60 darf nur Fire-teK® WM 908 GGB mit 80 mm Dicke verwendet werden.
Zum Erreichen von EI120 darf nur Fire-teK® WM 908 GGB mit 100 mm Dicke verwendet werden.

challenge.
create.
care.

4.2. Deckendurchdringung

EI60/EI120

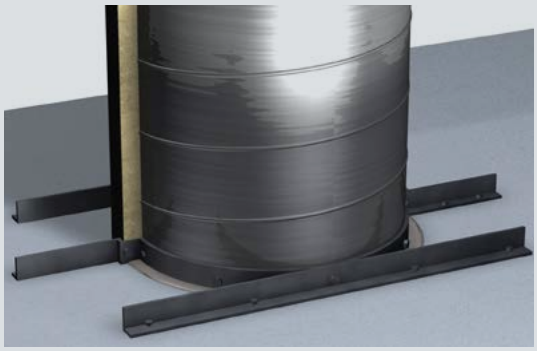

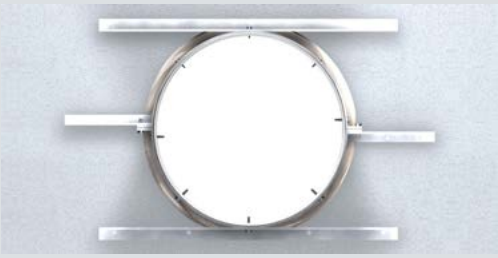

Befestigung des Kanals an der Rohrschelle mit Schrauben der Grösse 4,8x25 mm.

- Vertikal verlegte Lüftungsleitungen müssen mindestens alle 5 m an der Wand befestigt werden.
- Es werden weder Schweissstifte noch ein Aluminiumtape für die Montage der Matte am Kanal benötigt.

Hinweis: Beide Seiten der Decke müssen wie in den Abbildungen dargestellt montiert werden.

GUT ZU WISSEN

FIRE-TEK

PASSIVER BRANDSCHUTZ

Feuerbeständige Lüftungsleitungen wie z. B. Lüftungskanäle, die in Übereinstimmung mit allen Brandschutz-Standards gedämmt sind, sind nach **EN 13501-3** klassifiziert. Hier werden z. B. folgende Informationen angegeben:

- Feuerwiderstandsdauer
- Überblick der Feuerwiderstandsklassen
- Vertikaler/horizontaler Einbau des Bauteils oder der Komponente
- Rauchdämmung

Baumaterialien und Bauelemente bzw. Bauteile

Baustoffe wie Mineralwolle-Drahtmatten werden nach ihrem Brandverhalten eingeteilt. Die Klassifizierung des Brandverhaltens von Baustoffen wird durch **EN 13501-1** geregelt.

Knauf Insulation Fire-teK® System-Mineralwolle-Drahtmatten haben eine A1-Klassifizierung, was bedeutet, dass sie nicht brennbar sind und im Brandfall keine Sichtbehinderung durch Rauchentwicklung verursachen.

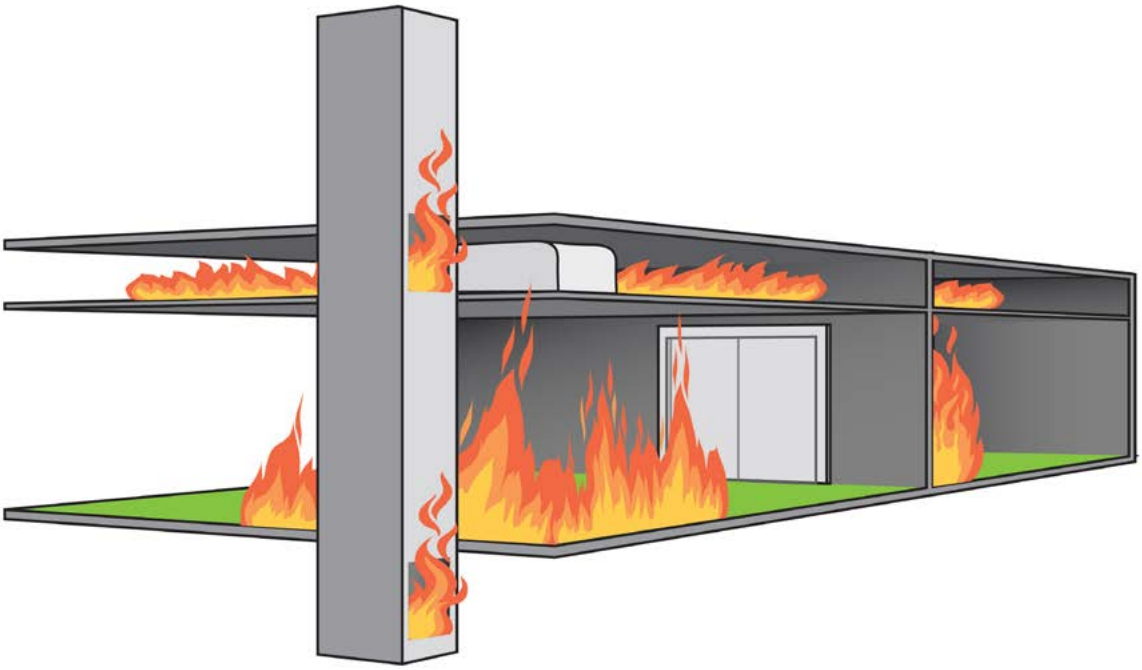

Der Brandschutz muss an den vertikalen und horizontalen Kanälen angebracht werden, wenn diese verschiedene Brandabschnitte durchdringen.

challenge.
create.
care.

BEISPIELE VON FEUERWIDERSTAND IN GEBÄUDEN

Definition der Feuerwiderstandsklassen nach EN 13501-3:
Feuerwiderstandsklasse EI30 bis EI120 (ve ho i↔o) S

Feuerbeständiger Lüftungskanal, mit einer Feuerwiderstandsdauer von 30, 60, 90 oder 120 Minuten für vertikale und horizontale Lüftungskanäle, welcher einen Feuerwiderstand sowohl innerhalb als auch außerhalb des Kanals aufweist (inkl. einer Begrenzung des Rauchaustritts).

Brandbelastung von außen (o→i) S
Ziel: Vermeiden, dass das Feuer in den Kanal eindringt, und damit das Feuer im Raum einkapseln
Gemäß der Klassifizierung nach EN 13501-3 bezieht sich „Brandbelastung von außen" auf den sogenannten Kanal A, der die Feuerwiderstandsanforderungen von außen auf das Innere des Kanals erfüllt.

Brandbelastung von innen (i→o) S
Ziel: Vermeiden, dass sich der Brand über das Kanalsystem auf andere Räume ausbreitet.
Gemäß der Klassifizierung nach EN 13501-3 bezieht sich „Brandbelastung von innen" auf den sogenannten Kanal B, der die Feuerwiderstandsanforderungen vom Inneren des Kanals nach außen erfüllt.

UNSERE MINERALWOLLPRODUKTE MIT DER ECOSE® TECHNOLOGY!

Nach der erfolgreichen Einführung der ECOSE® Technology in der Gebäudedämmung hat sich Knauf Insulation entschieden, den Einsatz dieser innovativen Bindetechnologie auf das Produktportfolio der Technischen Isolierungen auszuweiten.

Als Basismaterial für unsere Mineralwolleprodukte verwenden wir fast ausschließlich natürliche Materialien. Mit unserem formaldehydfreien Bindemittel ECOSE® Technology reduzieren wir den Energieverbrauch bei der Herstellung und verbessern zudem die Energiebilanz unserer Produkte. Die Auszeichnung „**Eurofins Indoor Air Comfort Award**“ bestätigt, dass unsere Dämmstoffe zu einer verbesserten Raumluftqualität beitragen und somit bestens für den nachhaltigen Einsatz in der bautechnischen Dämmung geeignet sind.

Bis zu 90 % unserer Zeit verbringen wir bei der Arbeit und zu Hause in Innenräumen. Die Qualität des Raumklimas hat folglich grossen Einfluss auf unser Wohlbefinden.

with ECOSE® TECHNOLOGY

UMWELTPRODUKTDEKLARATIONEN (EPD)

Um die Auswirkungen unserer Dämmstoffe auf die Umwelt richtig einschätzen zu können, stellen wir Ihnen Informationen zur Verfügung, die für Ihre Entscheidung wirklich relevant sind. Unsere Produkte werden entlang ihres gesamten Lebenszyklus in Hinsicht auf ihre Nachhaltigkeit bewertet. Dies geschieht mit Hilfe einer Ökobilanz in jeder Phase – von Anfang bis Ende.

Die Ergebnisse stellen wir Ihnen in Form von Umweltproduktdeklarationen (EPD) für jedes Produkt zur Verfügung.

https://info.knaufinsulation-ts.com/de/download-epd-labelled-products-from-knauf-insulation-technical-solutions

VERWENDEN SIE BIM FACTORY FOR TS PLATTFORM:

ENTDECKEN SIE UNSERE NEUE PLATTFORM BIM FACTORY, UM BIM-OBJEKTE NACH IHREN BEDÜRFNISSEN ZU ERSTELLEN!

Kostenlose und intuitive Plattform für die Erstellung von BIM-Objekten. Entdecken Sie unsere intelligente Losungen für die Wärmedämmung (Thermo-teK-Sortiment) und den Brandschutz (Fire-teK®-Systeme) von Rohrleitungen und Kanälen, verfügbar in den Formaten Revit, Archicad und Ifc.

NUTZEN SIE DIE VORTEILE:

- Erstellung von BIM-Objekten für Dämmsysteme, ganz nach Ihren Bedürfnissen!
- Eine intuitive Auswahl des Dämmprodukts/-systems, einschließlich der Ausrüstungen (Rohre oder Kanäle) und der eventuellen Verkleidung, entsprechend dem Anwendungszweck, den technischen Eigenschaften, Abmessungen und nationalen Energieeffizienzverordnungen
- Die BIM-Objekte sind mit sichtbarem Markendesign oder als produktneutrale Version erhältlich
- Regelmässige kostenfreie Webinare

Unsere Produkte sparen Energie und reduzieren Emissionen. Sie sind dafür gemacht, dass sowohl Gebäude als auch Anwendungen gut für die Umwelt sind. Gleichzeitig sorgen sie dafür, dass die Menschen unbeschadet, gesund sowie sicher bleiben. Seit über einem Jahrzehnt arbeiten wir unternehmensweit an nachhaltigen Lösungsansätzen. Wir haben uns darauf konzentriert, keine Schäden zu verursachen (Zero Harm), unseren Energieverbrauch und unsere Emissionen zu reduzieren, unsere Produktionsabfälle zu recyceln, die Prinzipien der Kreislaufwirtschaft zu berücksichtigen und uns ständig für bessere, nachhaltigere Gebäude und Anwendungen einzusetzen. In den letzten zehn Jahren haben wir Großartiges erreicht und sind stolz darauf, wie wir uns als Unternehmen verändert, unseren Kollegen, Gemeinden und Kunden geholfen sowie unsere Auswirkungen auf die Umwelt reduziert haben. Gleichzeitig ist Nachhaltigkeit ein Prozess der kontinuierlichen Verbesserung. Wir müssen mehr für die Menschen und unsere Umwelt tun. Deshalb haben wir unsere neue Nachhaltigkeitsstrategie entwickelt, die wir ‚For A Better World' nennen, da sie auf den Erfolg unseres Leitbildes aufbaut: „Unsere Vision ist es, den Wandel hin zu intelligenteren Dämmlösungen für eine bessere Welt voranzutreiben."

LIVING WITH
A GREEN HEART

LIVING WITH A GREEN HEART

Die Initiative „Living with a Green Heart" fördert einen umfassenden Ansatz für nachhaltige Entwicklung mit Schwerpunkt auf gesellschaftlicher und sozialer nachhaltiger Entwicklung und stellt eine informierte Person an die Spitze der nachhaltigen Transformation der Gesellschaft.

„Living with a Green Heart" präsentiert eine einzigartige Geschichte und einen Ansatz, der Unternehmen, Organisationen und Einzelpersonen dazu ermutigt:

- ✔ Schaffen Sie nachhaltige Produkte und Lösungen, die graue Städte in grüne Oasen verwandeln, sichere und komfortable Häuser bauen und zu einer besseren Welt für uns alle führen können.
- ✔ Führen Sie Maßnahmen zur sozialen Nachhaltigkeit durch und gestalten Sie eine besser informierte und freundlichere Zukunft für uns selbst und diejenigen, die nach uns kommen.
- ✔ Schaffen Sie ein freundlicheres und verantwortungsbewussteres Umfeld für Mitarbeiter auf allen Ebenen und in allen Aspekten, schätzen Sie die Vielfalt und verbessern Sie unsere Beziehungen sowie die Art und Weise, wie wir in unserem Umfeld arbeiten, zusammenarbeiten und zusammenleben.

KONTAKT

Knauf Insulation d.o.o.
Varaždinska 140
42220 Novi Marof
ts@knaufinsulation.com
www.knaufinsulation-ts.com/de
www.ki-ts.com

Premium-Mitglied von eiif

UNTERNEHMENSPROFIL

Knauf Insulation ist mit 40 Jahren Erfahrung einer der renommiertesten Namen in der Dämmstoff-Industrie und wächst stetig und rasch. Zum Unternehmen gehören mehr als 5.500 Mittarbeiter in über 40 ländern und mit 27 Produktionsstätten. Als Teil der sich im Familienbesitz befindenden Knauf-Gruppe bietet Knauf Insulation Technical Solutions Lösungen für die Kundenbedürfnisse in der Industrie, in Marineanwendungen und im Bereich Heizung, Lüftung und Klimatechnik. Durch unser profundes Marktverständnis und das Fachwissen bei Dämmstoffen verfügen wir über ein breites Produktportfolio für Ihre besonderen Anforderungen.

Alle Rechte vorbehalten, einschließlich der fotomechanischen Wiedergabe und der Speicherung in elektronischen Medien. Bei der Zusammenstellung und Bearbeitung der Informationen, Texte und Abbildungen in diesem Dokument haben wir größte Sorgfalt walten lassen. Fehler können jedoch nicht gänzlich ausgeschlossen werden. Der Herausgeber und die Redakteure können keine rechtliche Verantwortung oder Haftung für fehlerhafte Informationen und daraus folgernde Konsequenzen übernehmen. Der Herausgeber und die Redakteure sind dankbar für Verbesserungsvorschläge und/oder die Hinweise auf mögliche Fehler.

challenge.
create.
care.